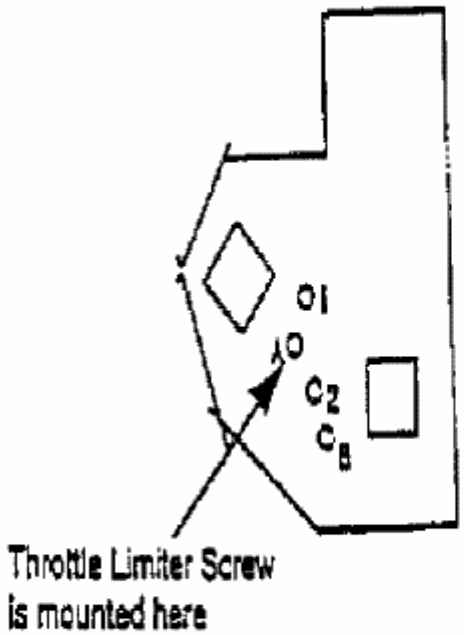

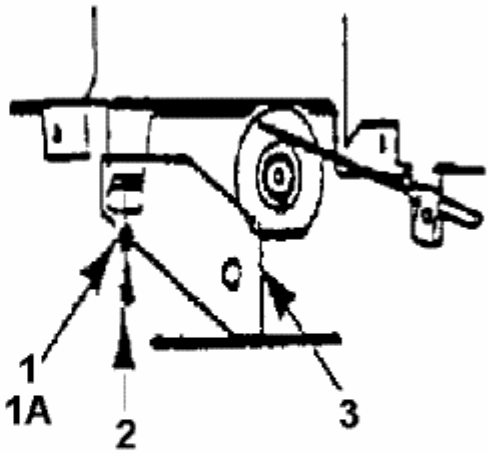

fsg