B 131 > 136N475F678 (1996) > BATTERIE, SITZ, SITZWANNE, TANK

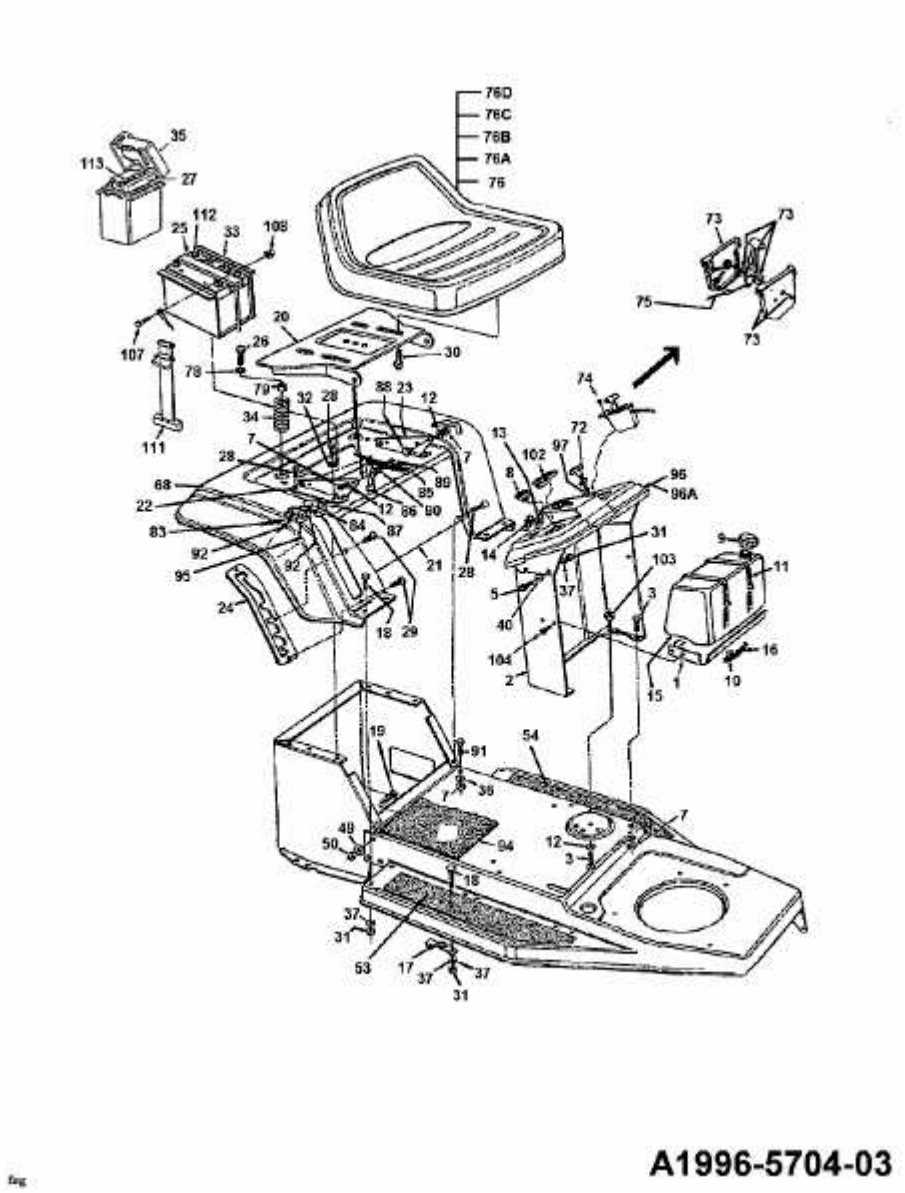

A1996-5704-03