F 145 > 136M615G678 (1996) > MÄHWERKSAUSHEBUNG
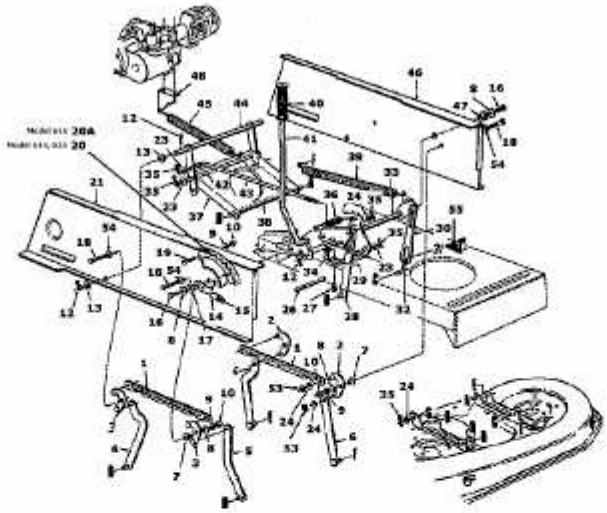
Models 614 and 619