F 145 > 136M615G678 (1996) > VORDERACHSE
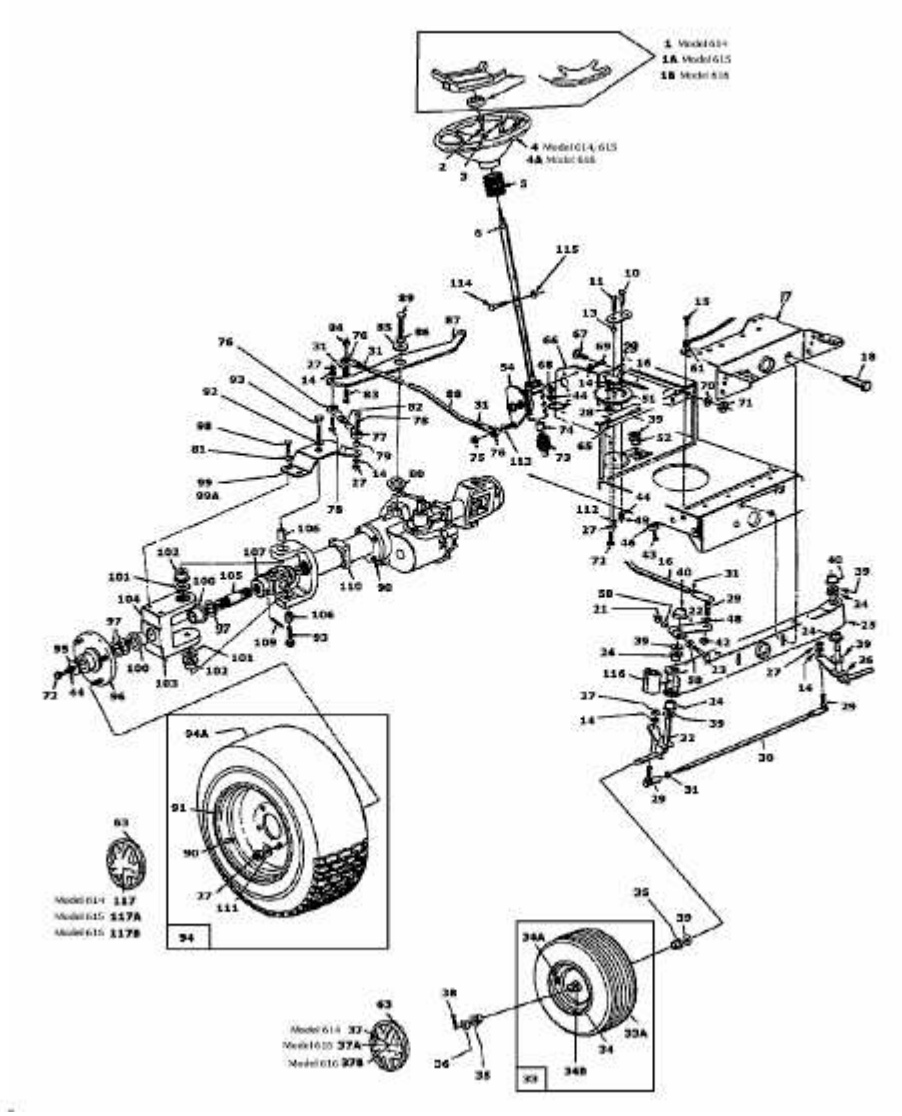
Models 614 thru 616