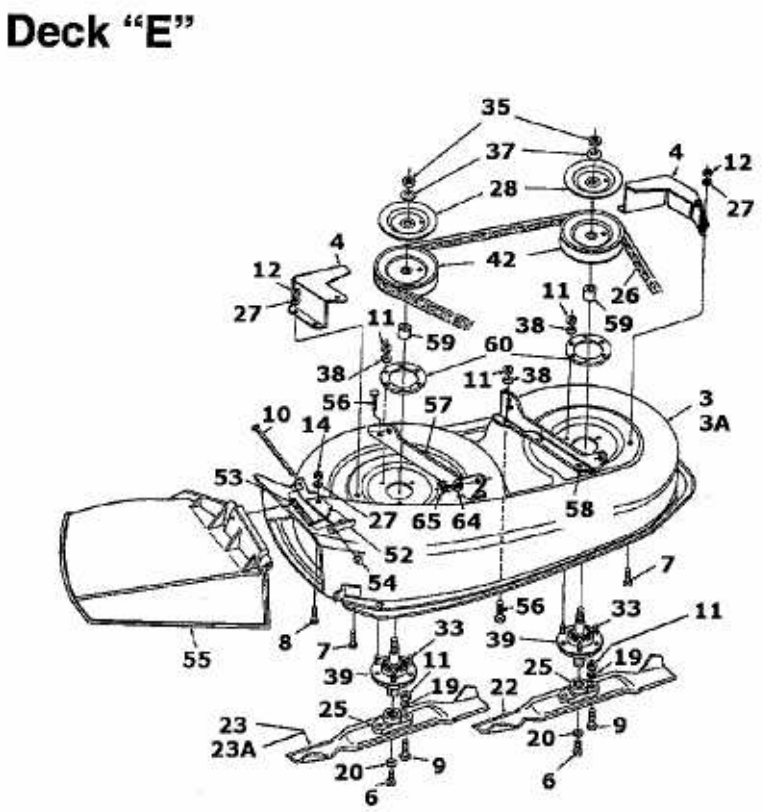TE 4125 > 136L472E643 (1996) > MÄHWERK E (36"/91CM) SEITENAUSWURF