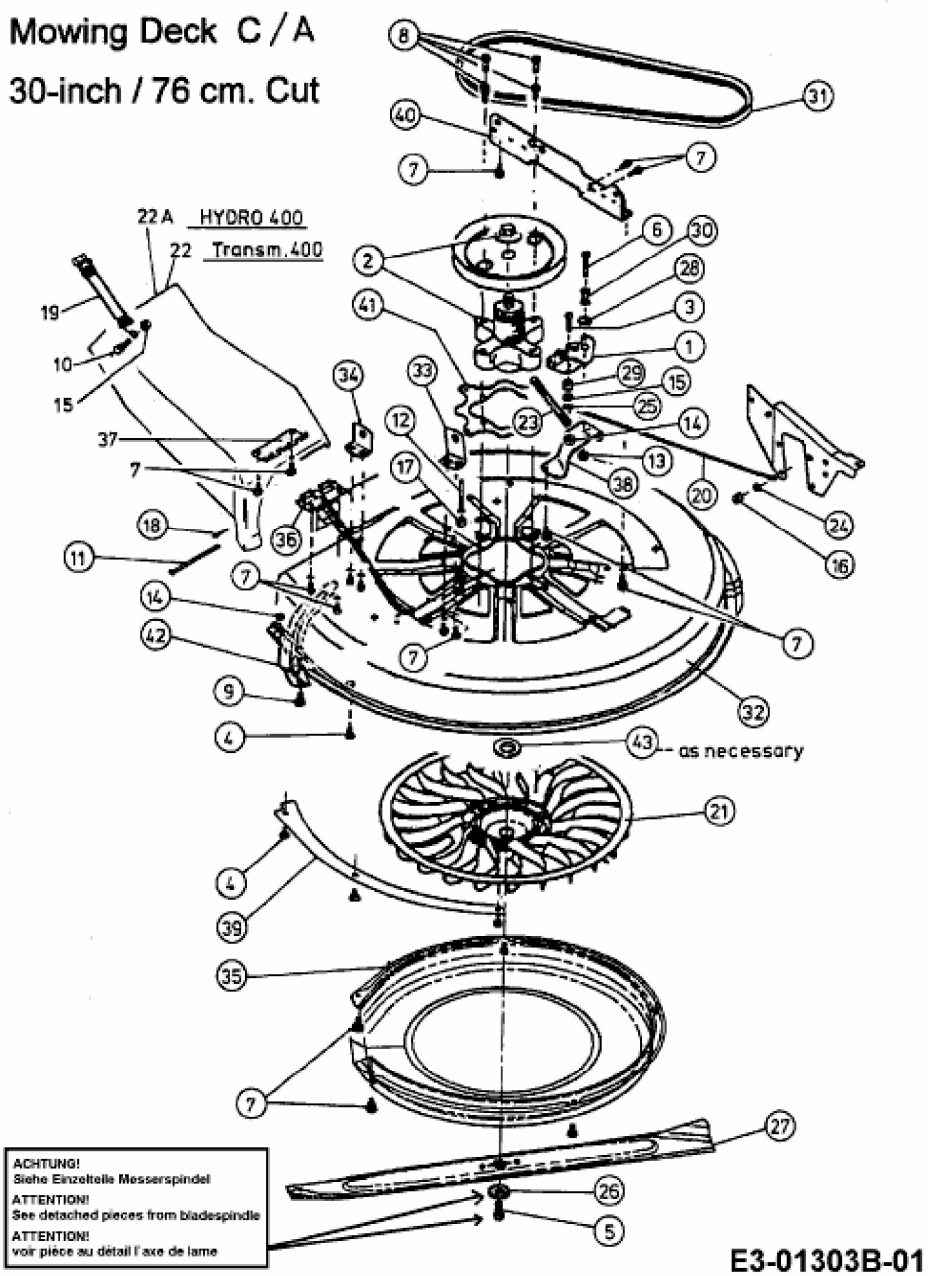
Mowing Deck C / A
30-inch / 76 cm. Cut
22 A HYDRO 400
22 Transm.400
as necessary
ACHTUNG!
Siehe Einzelteile Messerspindel
ATTENTION!
See detached pieces from bladespindle
ATTENTION!
voir pièce au détail l'axe de lame
E3-01303B-01