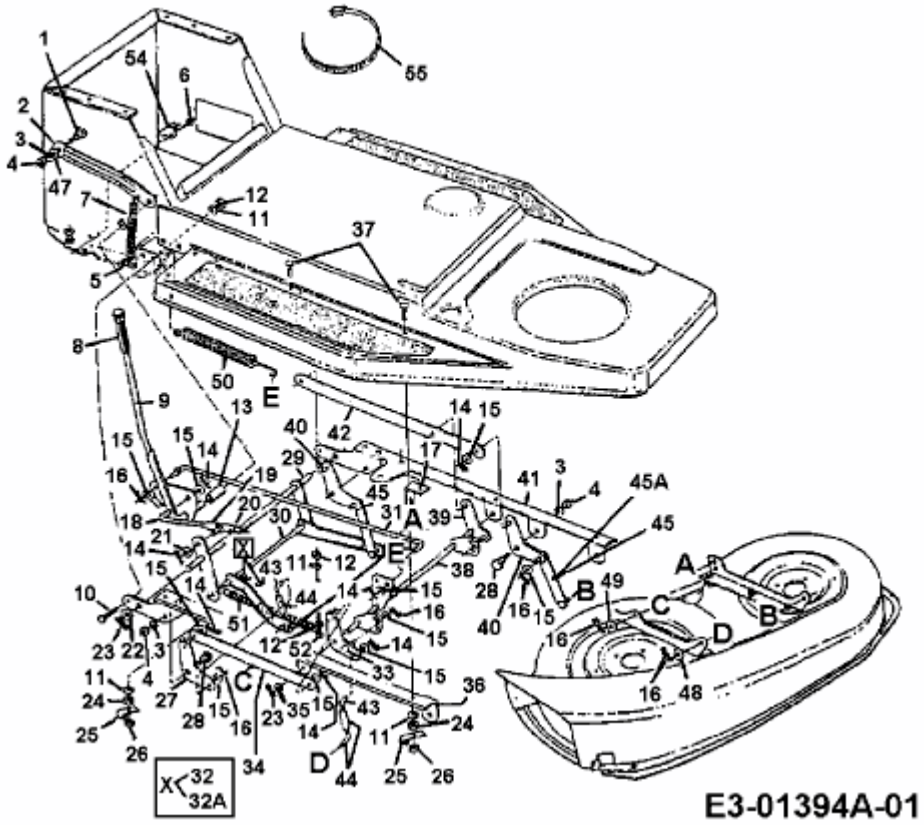GARDOL TOPCUT 12/91 > 136H453E646 (1996) > MÄHWERKSAUSHEBUNG