TF 6155 > 136D674F643 (1996) > RAHMEN, SITZ, TANK
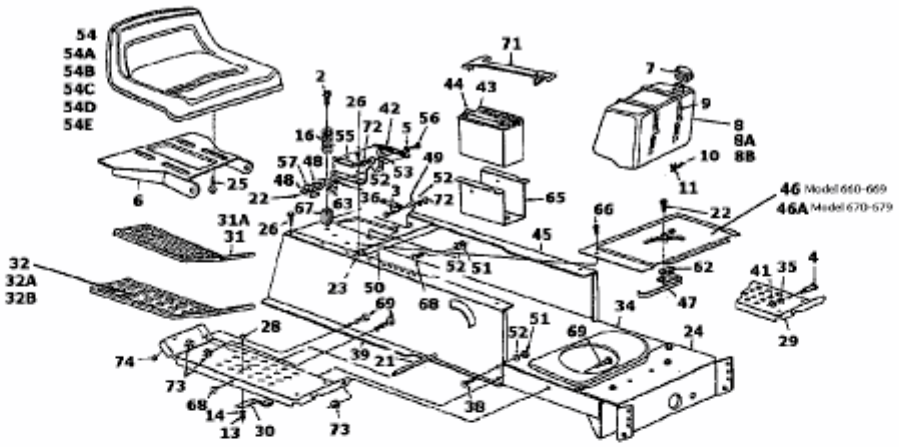
Models 660 thru 679