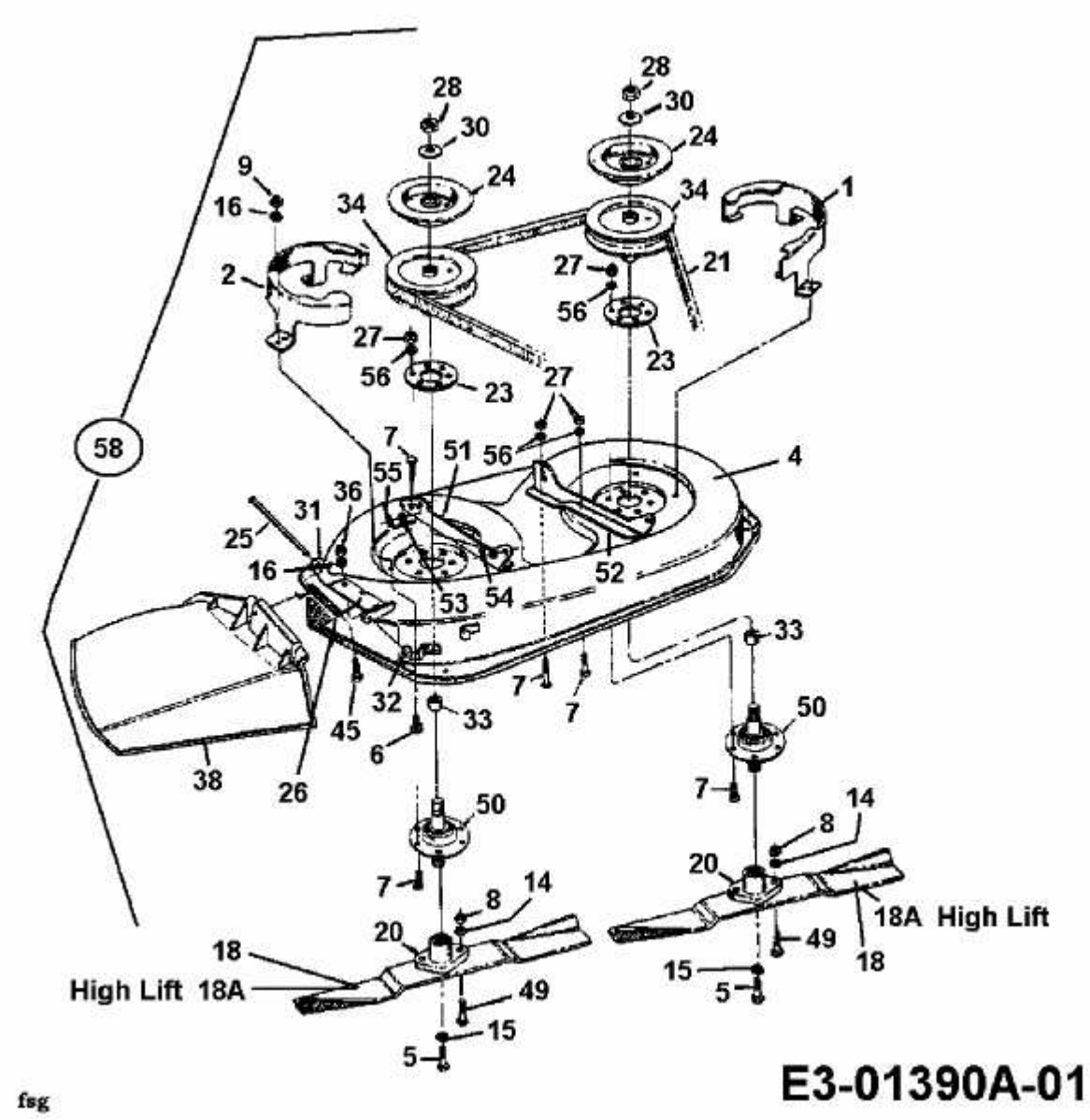SPRINT 800 > 136C450D604 (1996) > MÄHWERK D (32"/81CM)