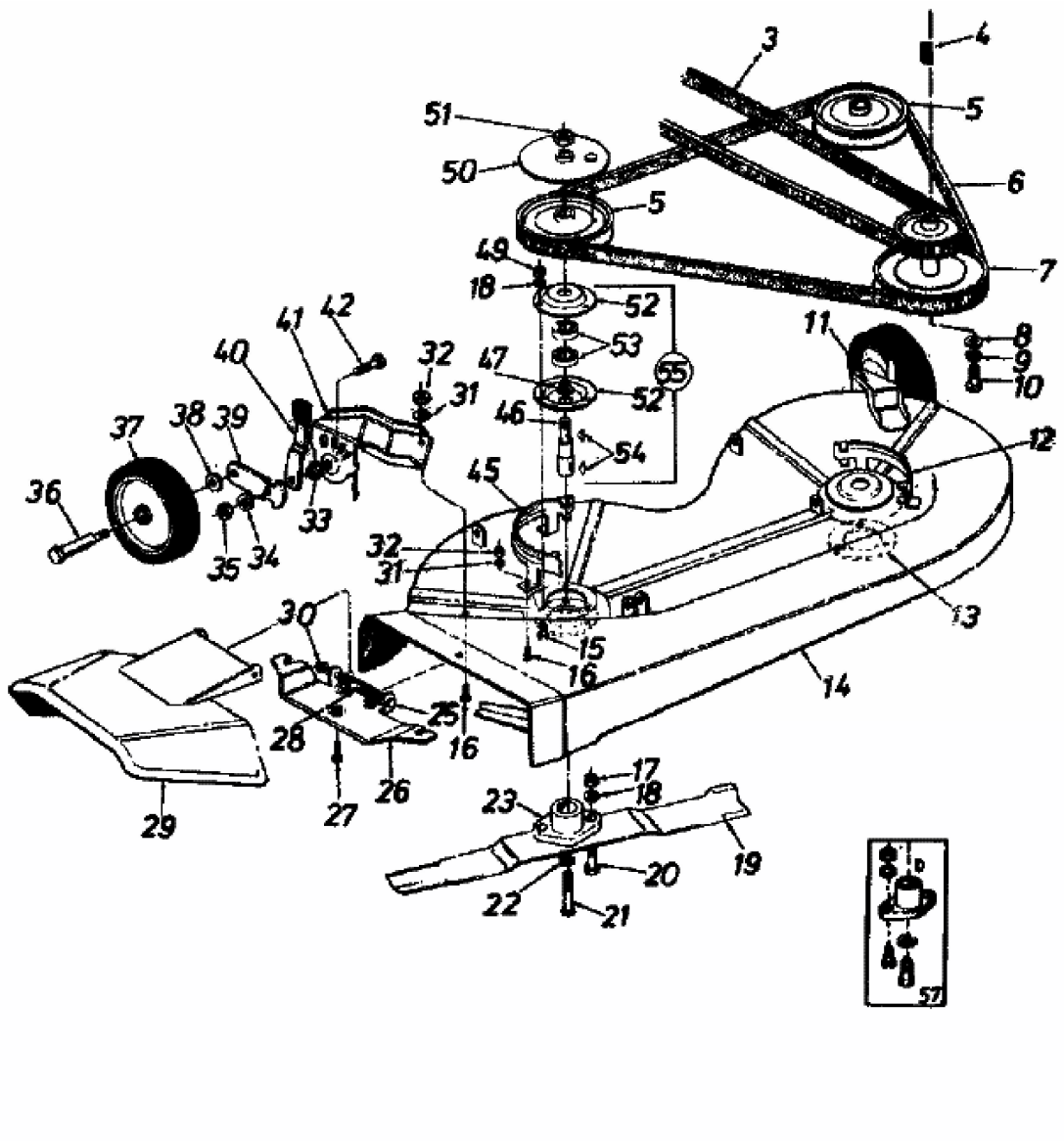
3
4
5
51
50
6
5
49
7
18
52
53
11
8
9
10
41
42
40
32
47
55
31
52
46
37
38
39
54
12
36
45
33
32
31
35
34
13
30
15
16
14
25
28
16
17
18
26
23
27
29
19
20
22
21
57