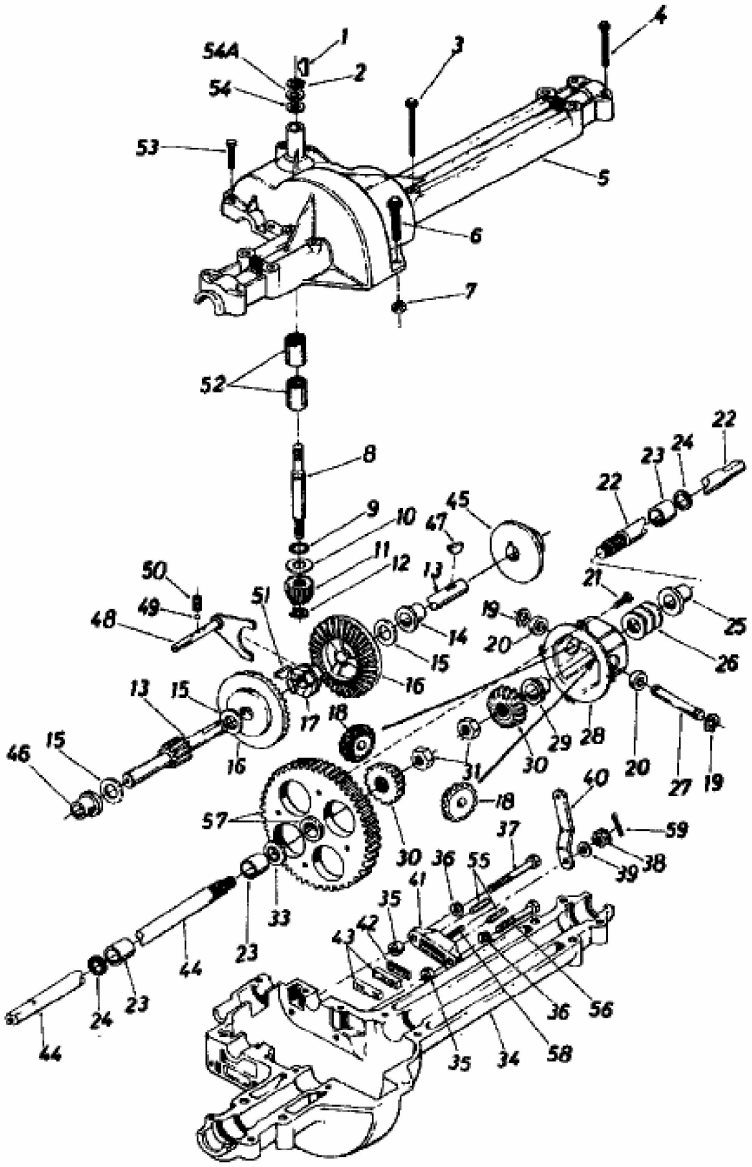
54A
1
2
54
3
4
53
5
6
7
52
8
9
10
11
12
45
47
13
50
49
48
51
14
15
16
19
20
21
22
23
24
25
26
17
18
29
28
30
31
27
40
59
38
39
37
57
36
55
41
35
42
43
33
44
56
58
34