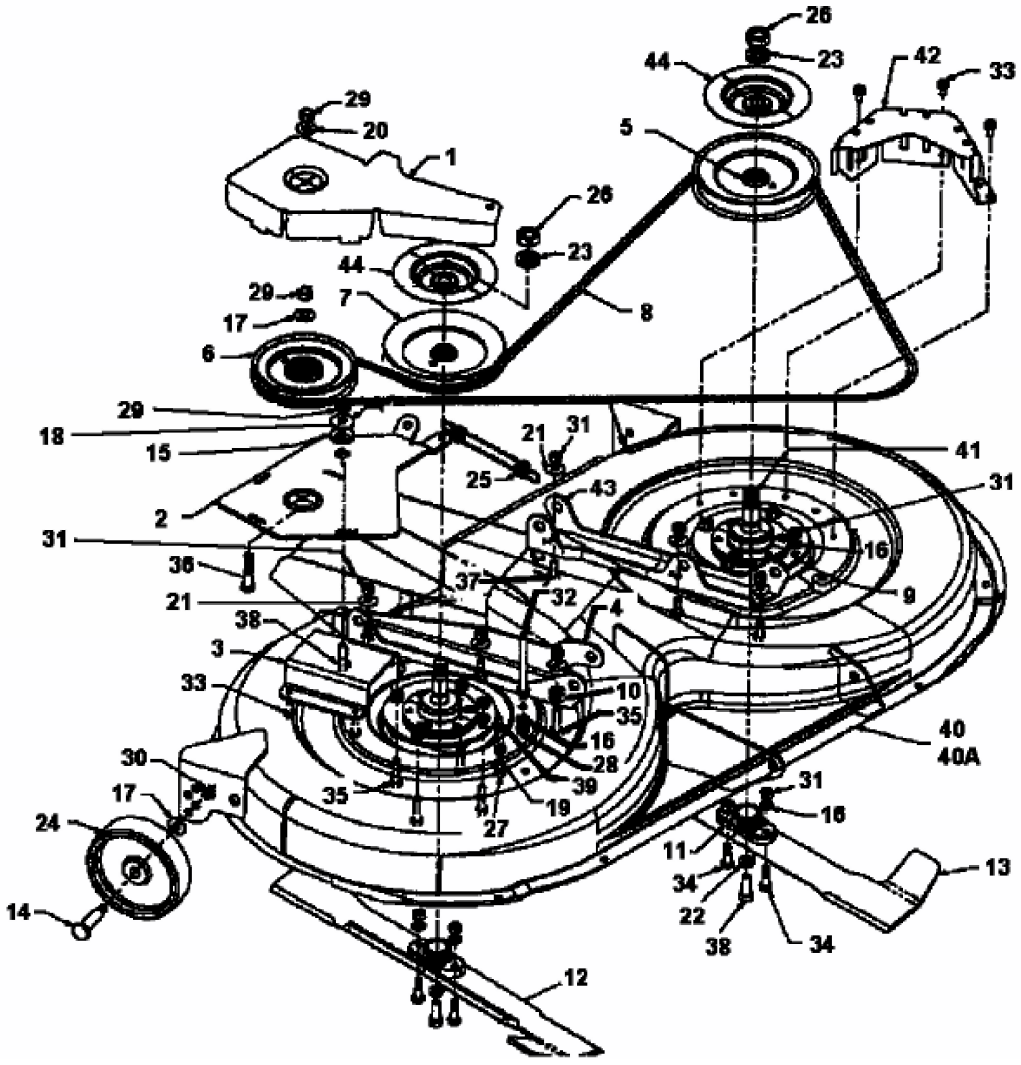GT 160 RD > 135T764N632 (1995) > MÄHWERK N (40"/102CM)