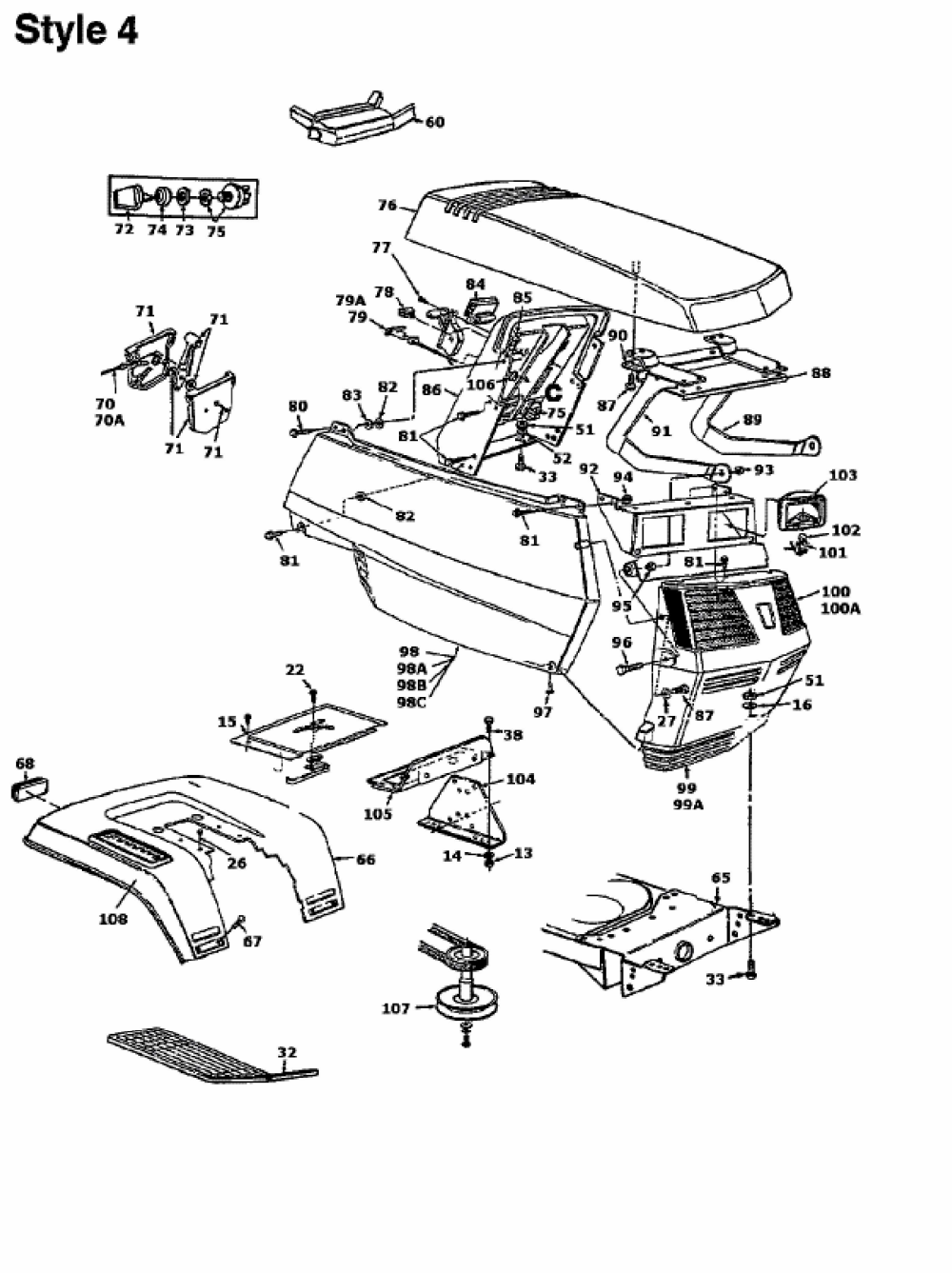RMS 13-96 > 135N674F628 (1995) > ARMATURENBRETT, MOTORHAUBE 4-STYLE, SITZWANNE