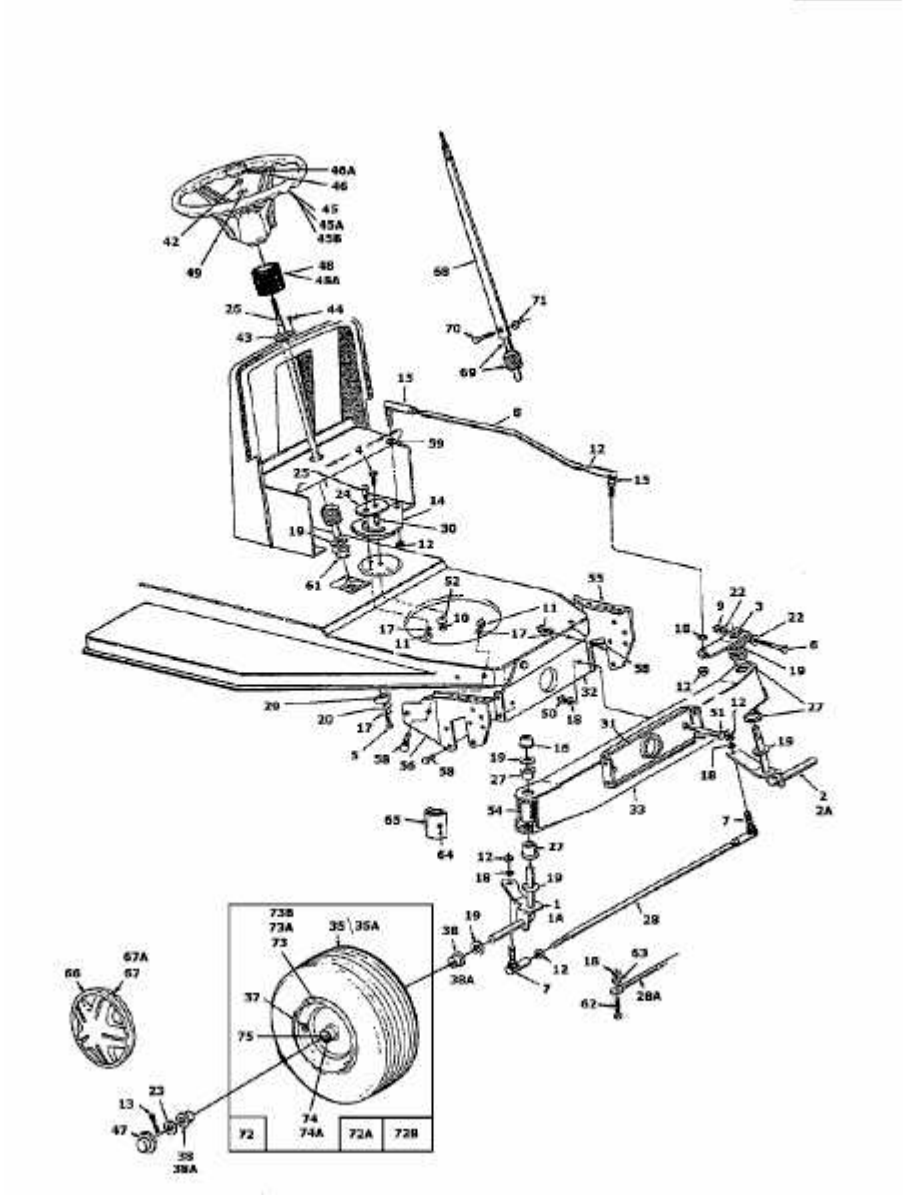B/130 > 135N475F678 (1995) > VORDERACHSE