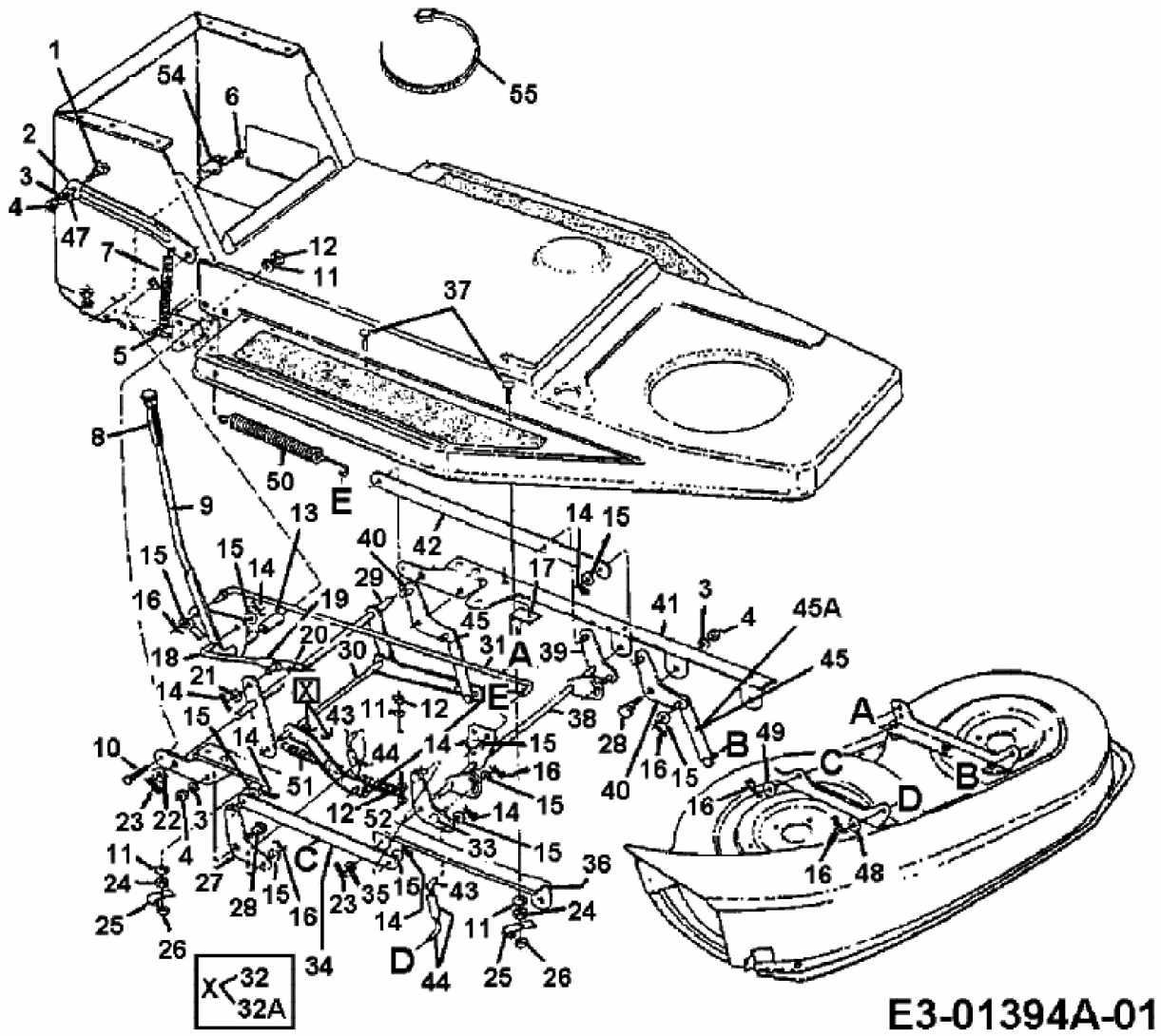
E3-01394A-01