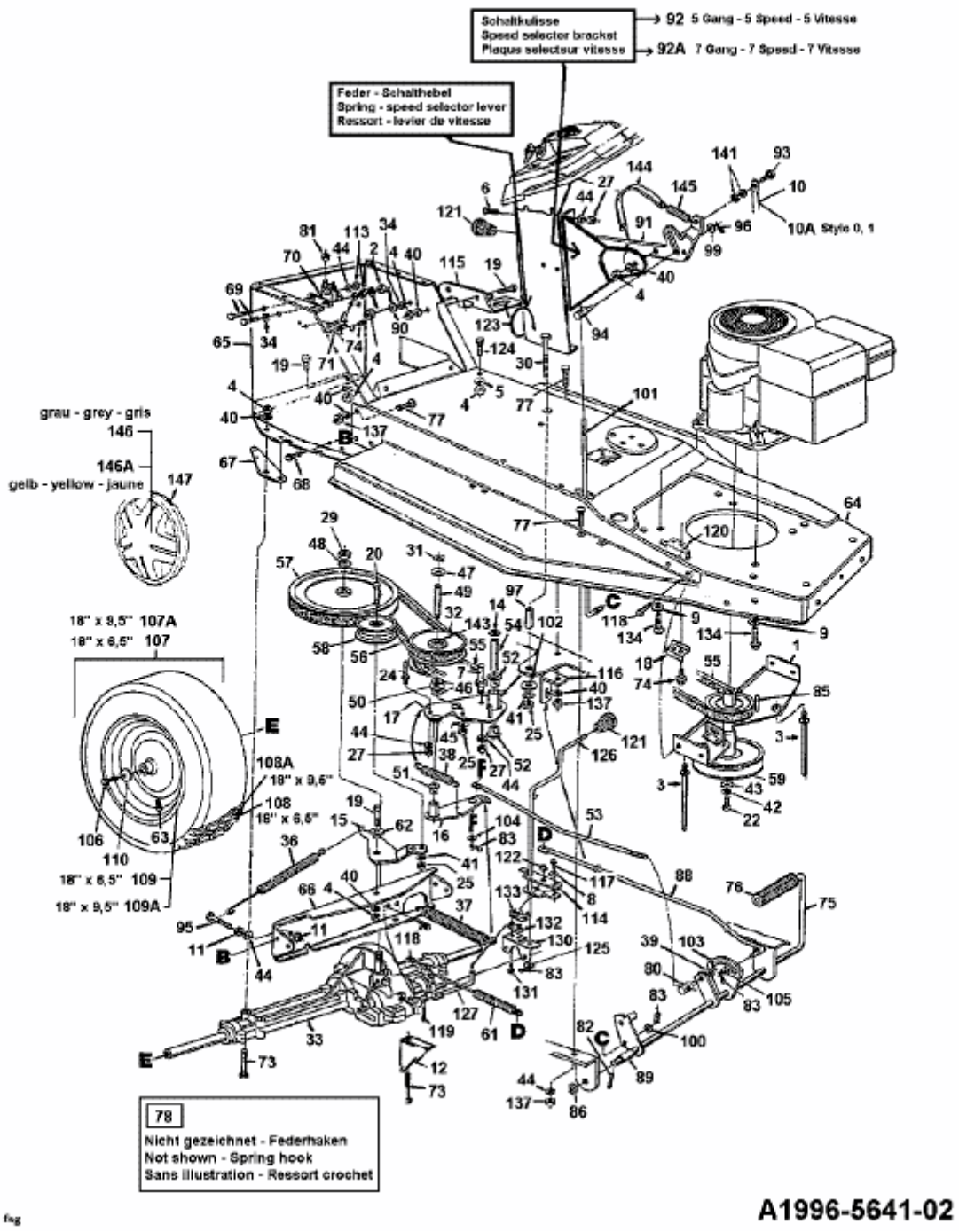L 450 E > 135L450E678 (1995) > FAHRANTRIEB, MOTORKEILRIEMENSCHEIBE, PEDAL, RÄDER HINTEN