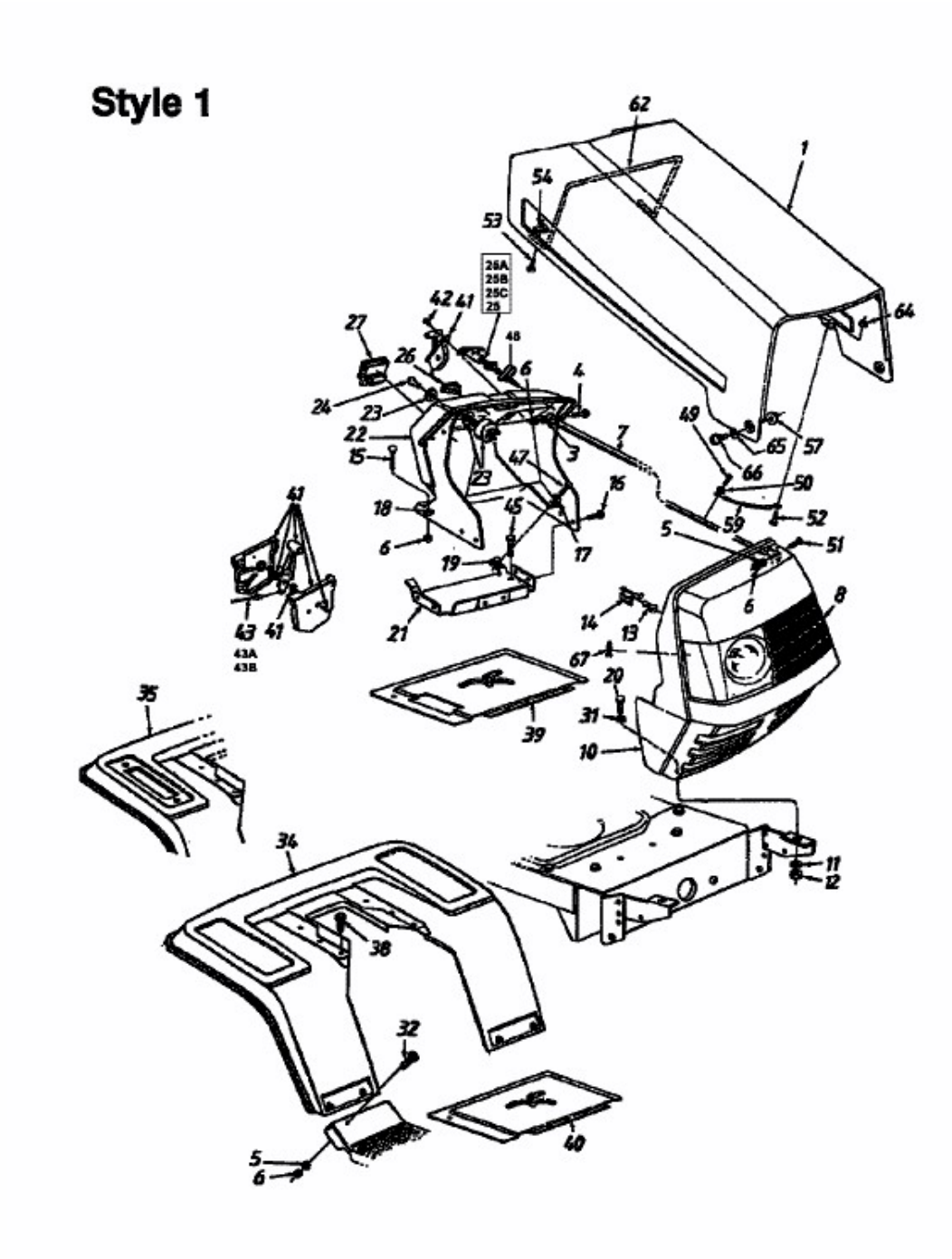112/960 > 135K671F626 (1995) > ARMATURENBRETT, MOTORHAUBE 1-STYLE, SITZWANNE