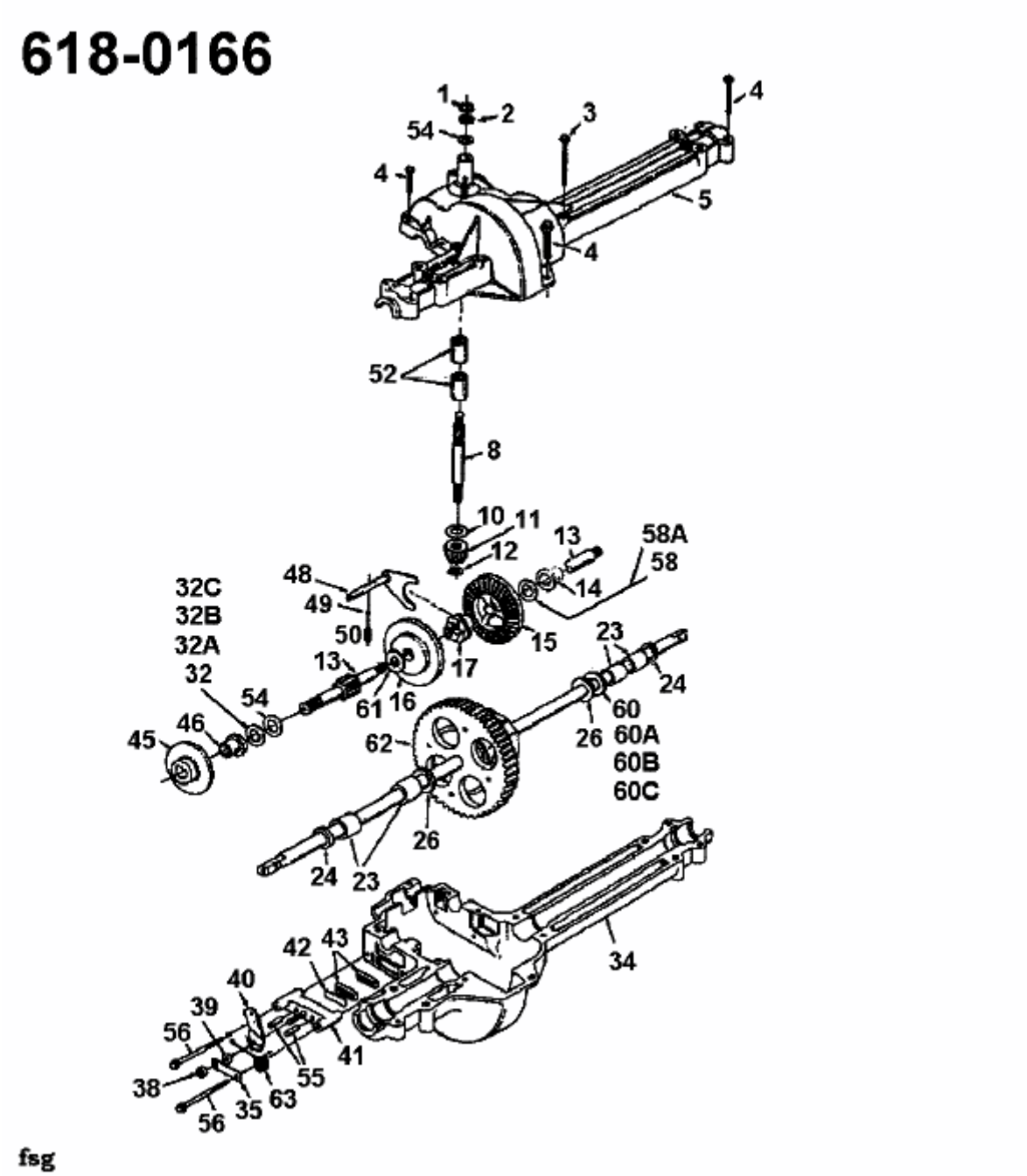
618-0166
1
2
54
3
4
4
5
4
52
8
10
11
12
13
58A
58
14
48
49
50
15
17
32C
32B
32A
32
13
61
16
23
24
54
46
45
62
26
60
60A
60B
60C
26
24
23
34
42
43
40
39
56
41
55
38
35
63
56

fsg