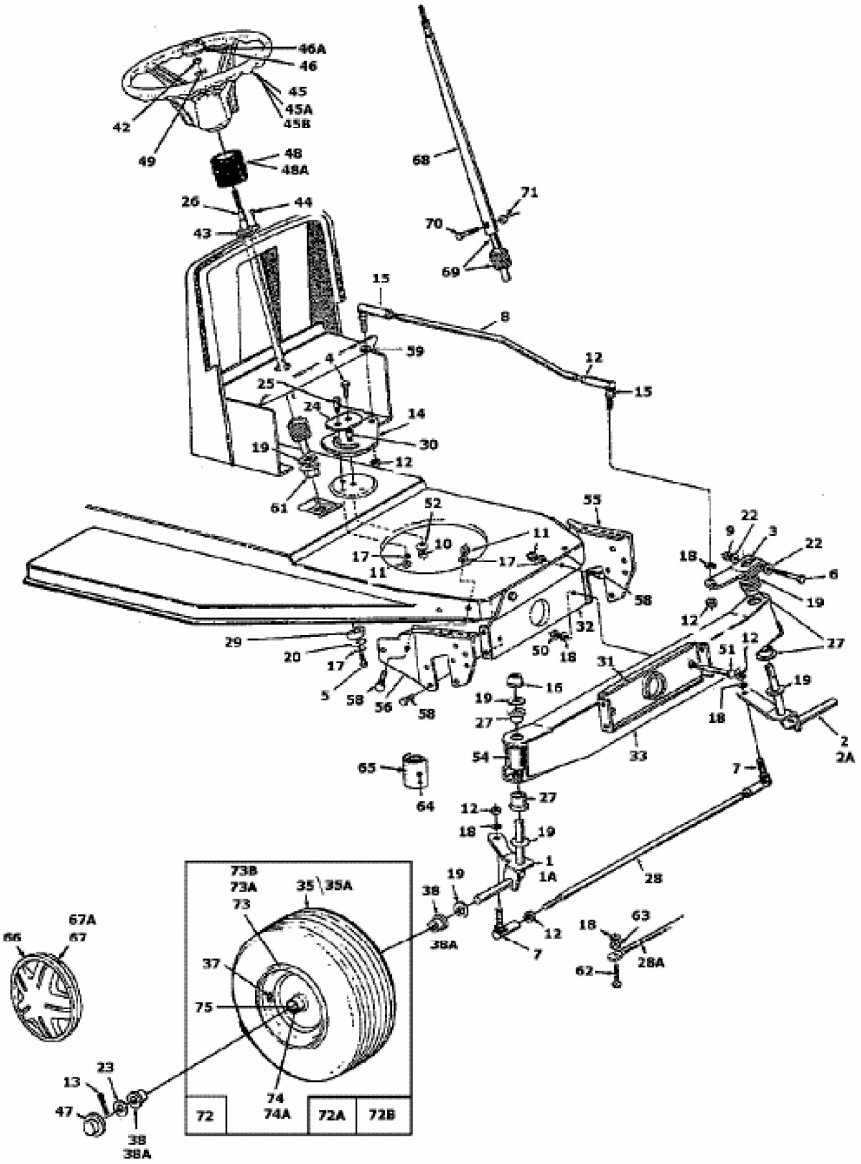
46A
46
45
45A
45B
42
49
48
48A
26
44
43
68
71
70
69
15
8
59
4
12
15
25
24
14
30
19
12
61
52
55
22
9
3
22
10
11
17
17
11
18
6
19
58
32
12
29
20
17
50
18
31
51
12
27
5
58
56
58
19
16
27
18
19
2
2A
54
33
7
65
64
27
12
18
19
1
1A
28
73B
73A
35
35A
19
38
38A
12
7
18
63
28A
62
67A
66
67
37
75
23
13
47
38
38A
74
74A
72
72A
72B