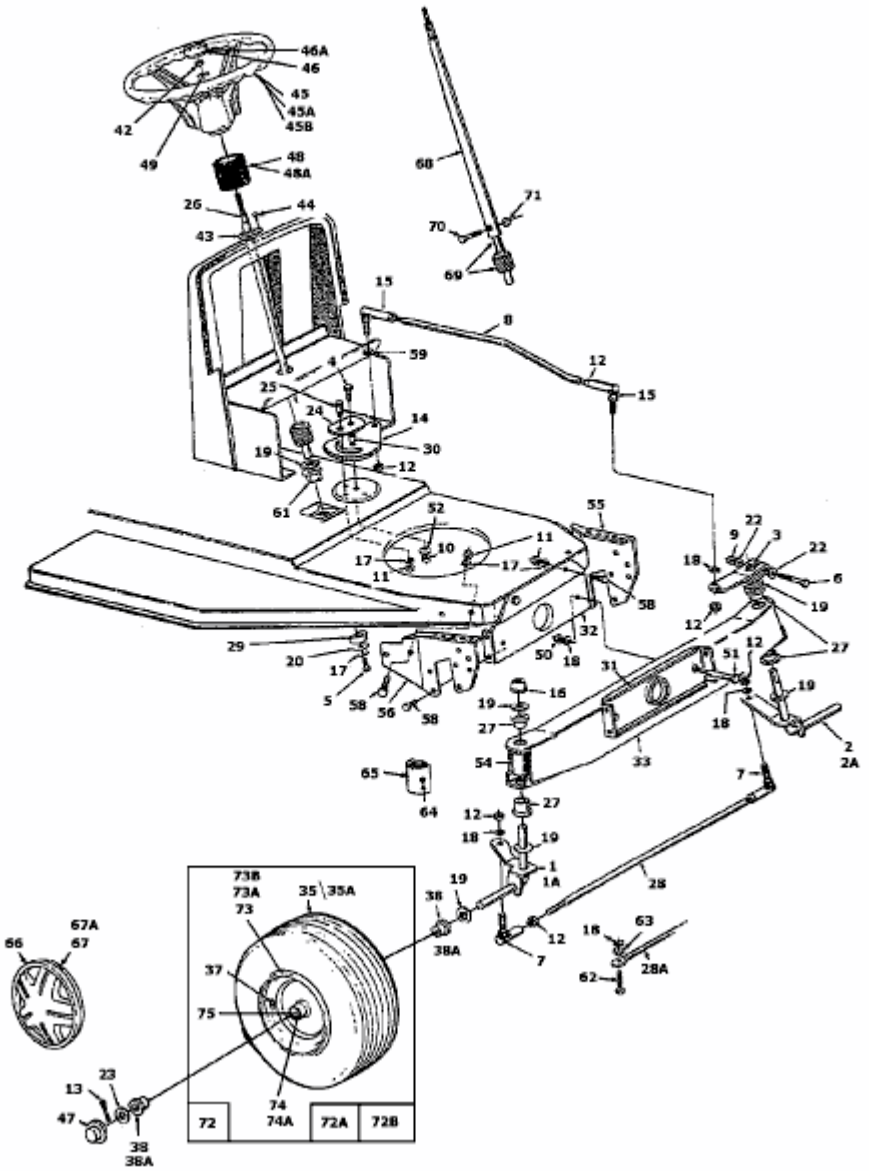135H451E626 (1995) > VORDERACHSE