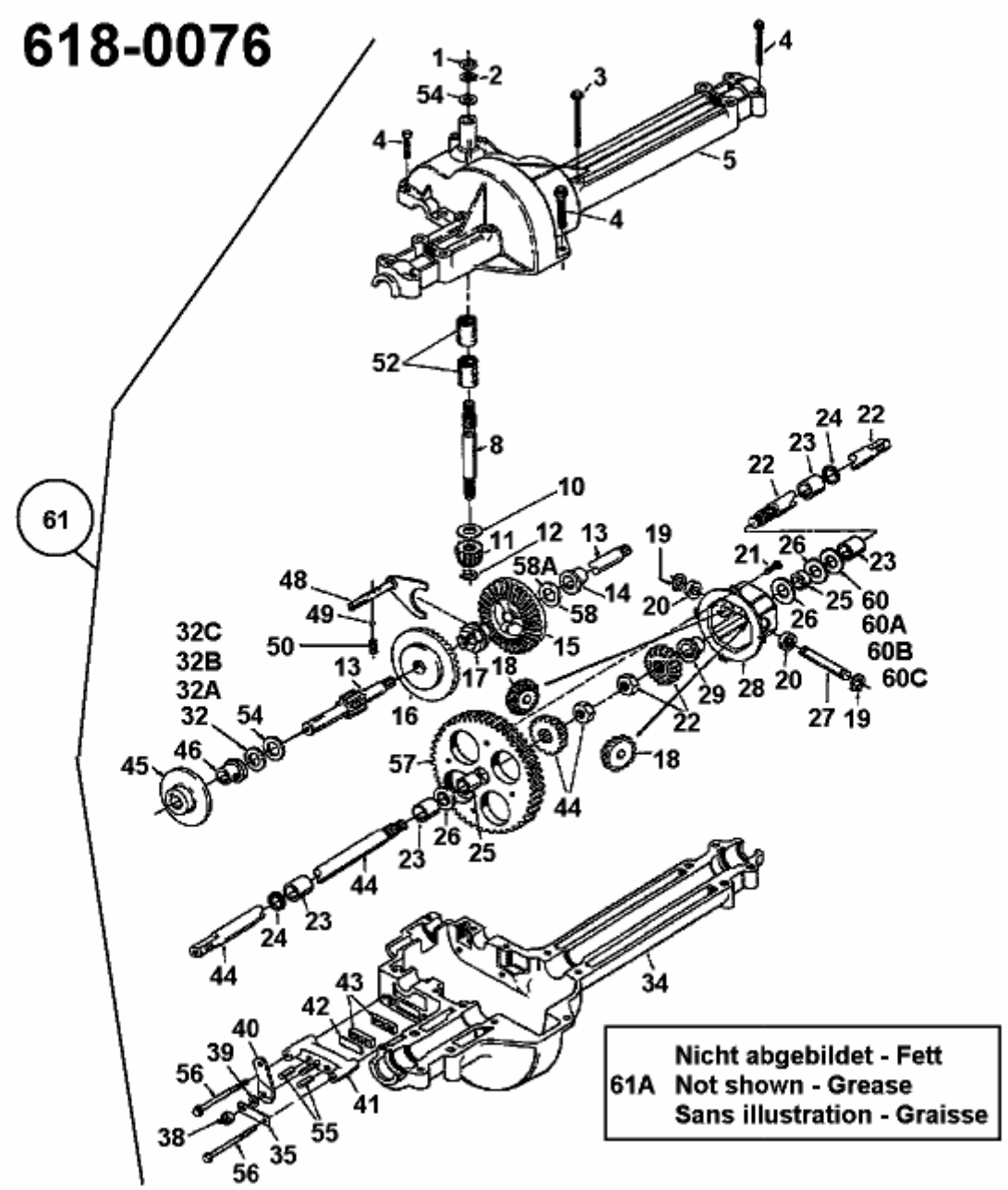
618-0076
61
1
2
54
3
4
5
52
8
10
11
12
13
58A
14
58
15
48
49
50
32C
32B
32A
32
54
46
45
13
16
17
18
19
20
21
26
23
24
22
25
60
60A
60B
60C
27
29
28
57
44
26
25
23
24
44
34
43
42
40
39
56
38
35
41
55
Nicht abgebildet - Fett
61A Not shown - Grease
Sans illustration - Graisse

fsg