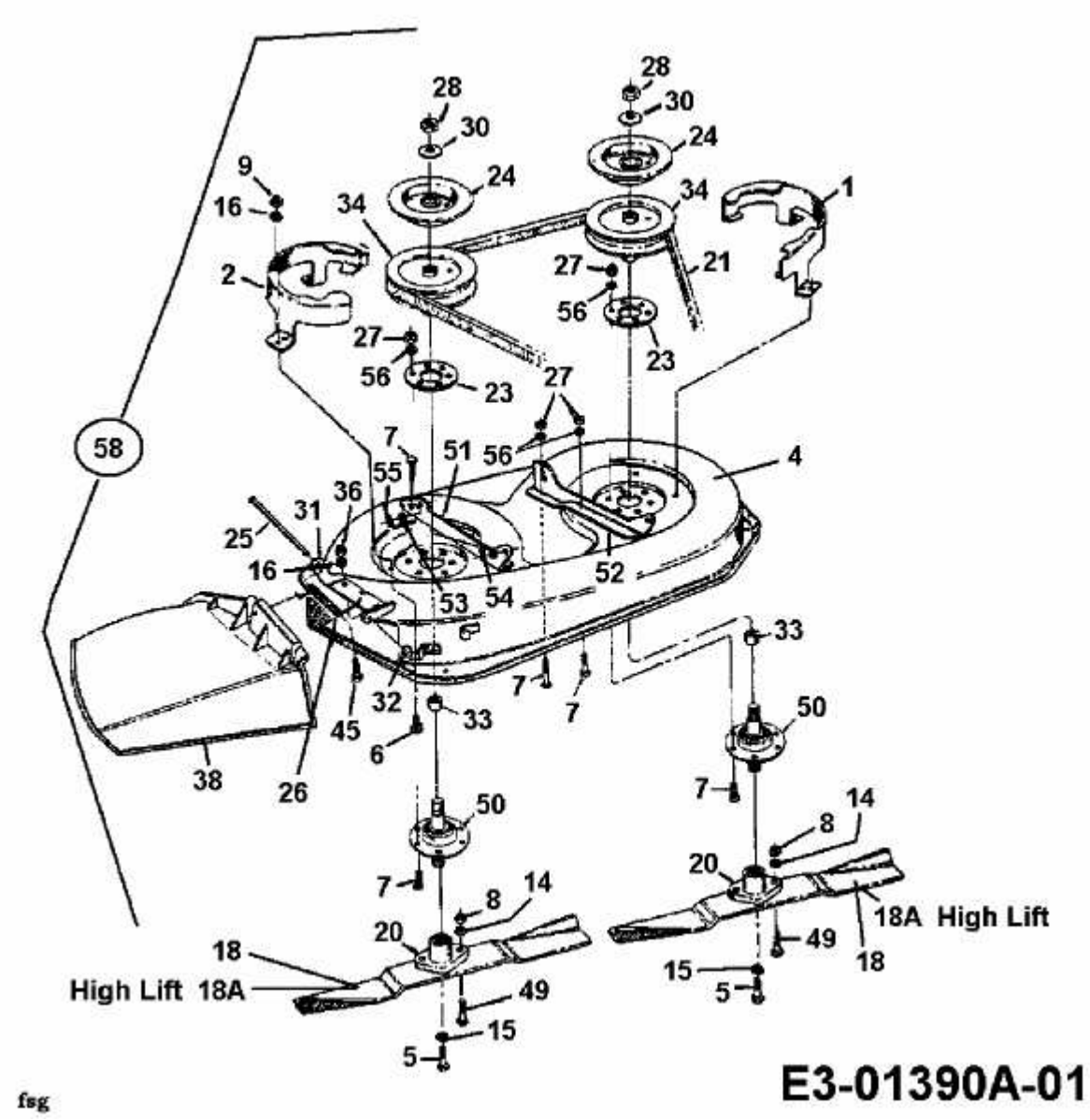12/81 > 135H450D678 (1995) > MÄHWERK D (32"/81CM)