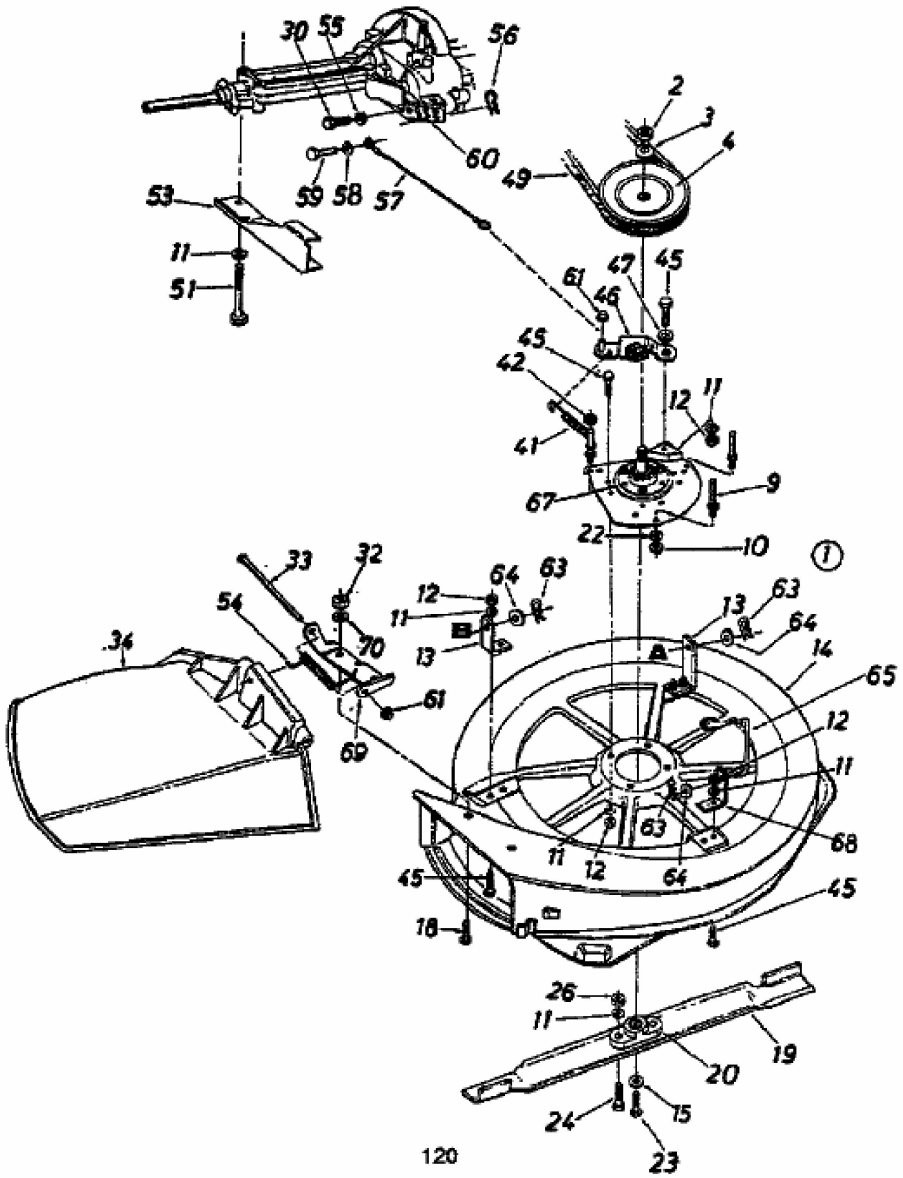ST 10/5 E > 135C561C632 (1995) > MÄHWERK C (30"/76CM)