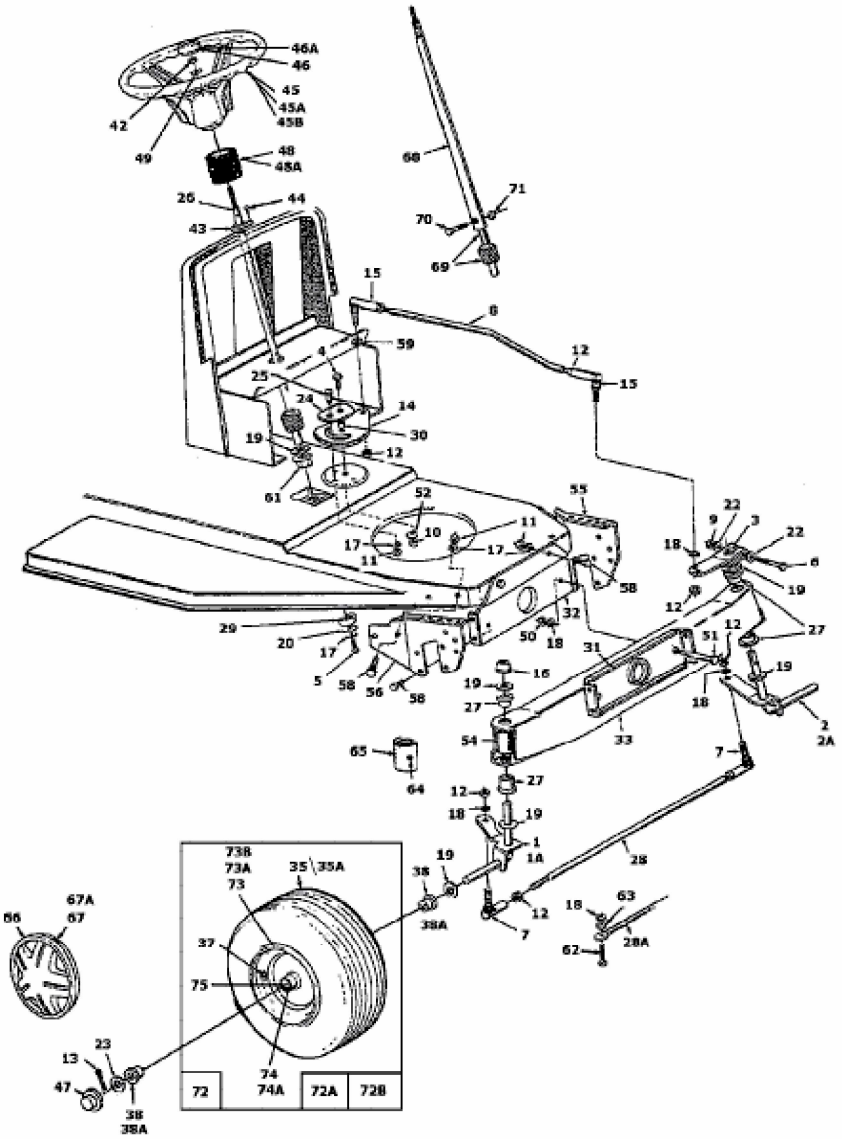11/81 > 135C452D667 (1995) > VORDERACHSE