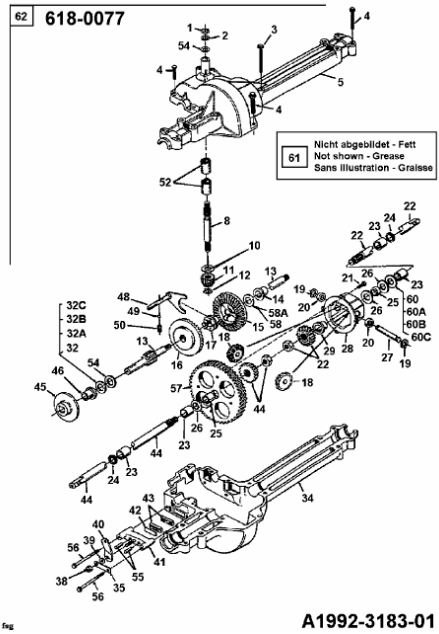C 450 D > 135C450D678 (1995) > GETRIEBE 618-0077