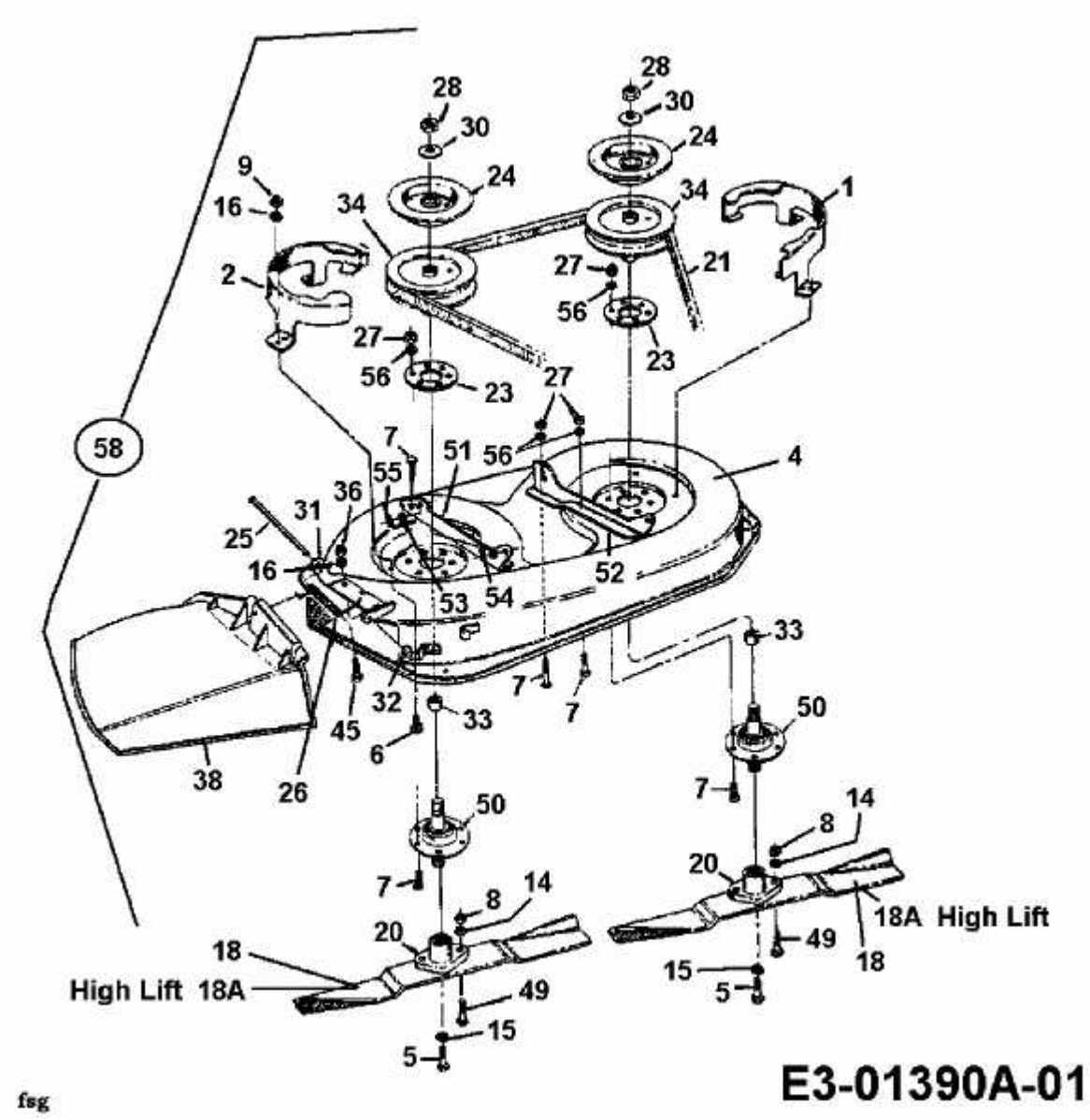11.5/32 > 135C450D678 (1995) > MÄHWERK D (32"/81CM)