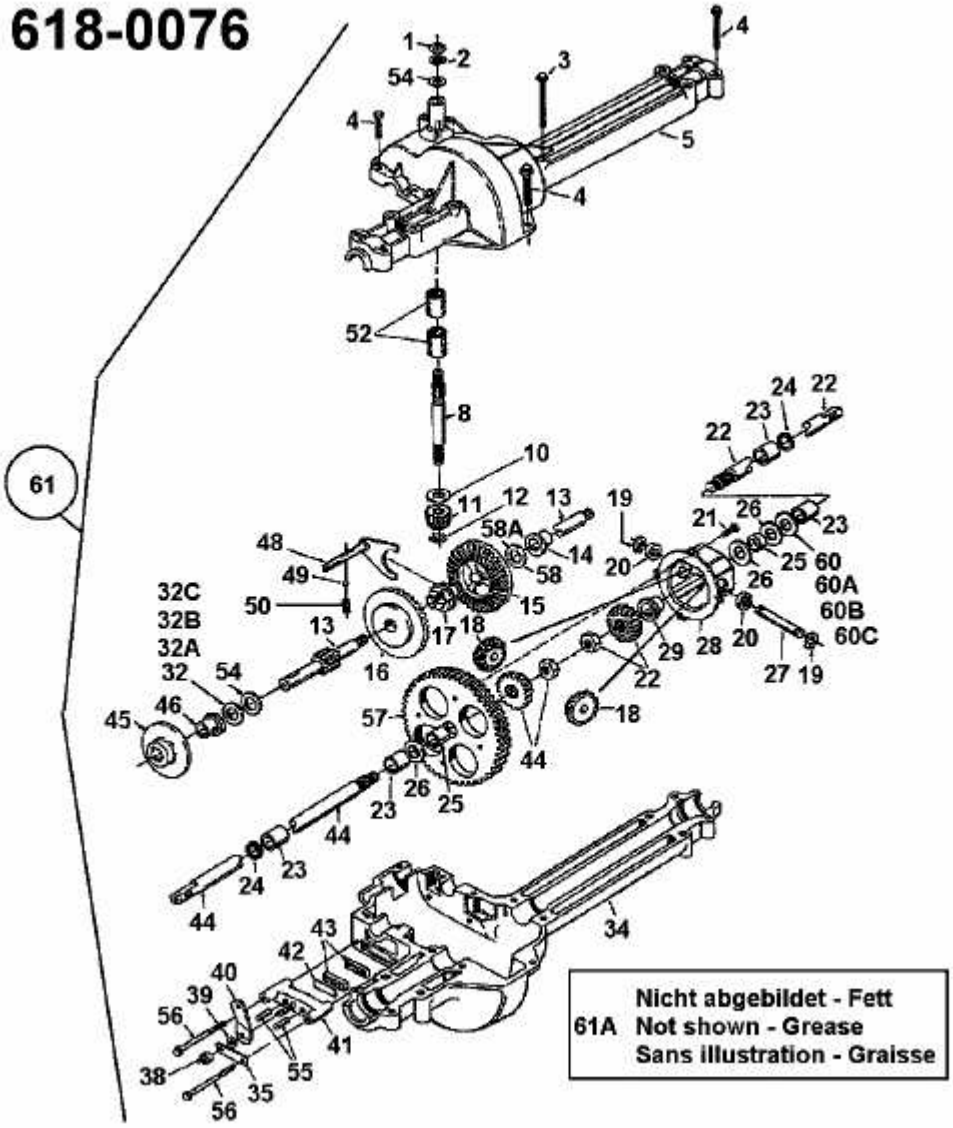
618-0076
61
1
2
54
3
4
5
52
8
10
11
12
13
58A
14
58
15
18
17
16
48
49
50
32C
32B
32A
32
46
45
57
44
25
26
23
24
22
19
21
20
60
60A
60B
60C
27
28
29
34
43
42
40
39
56
38
35
41
55
61A
Nicht abgebildet - Fett
Not shown - Grease
Sans illustration - Graisse

fsg