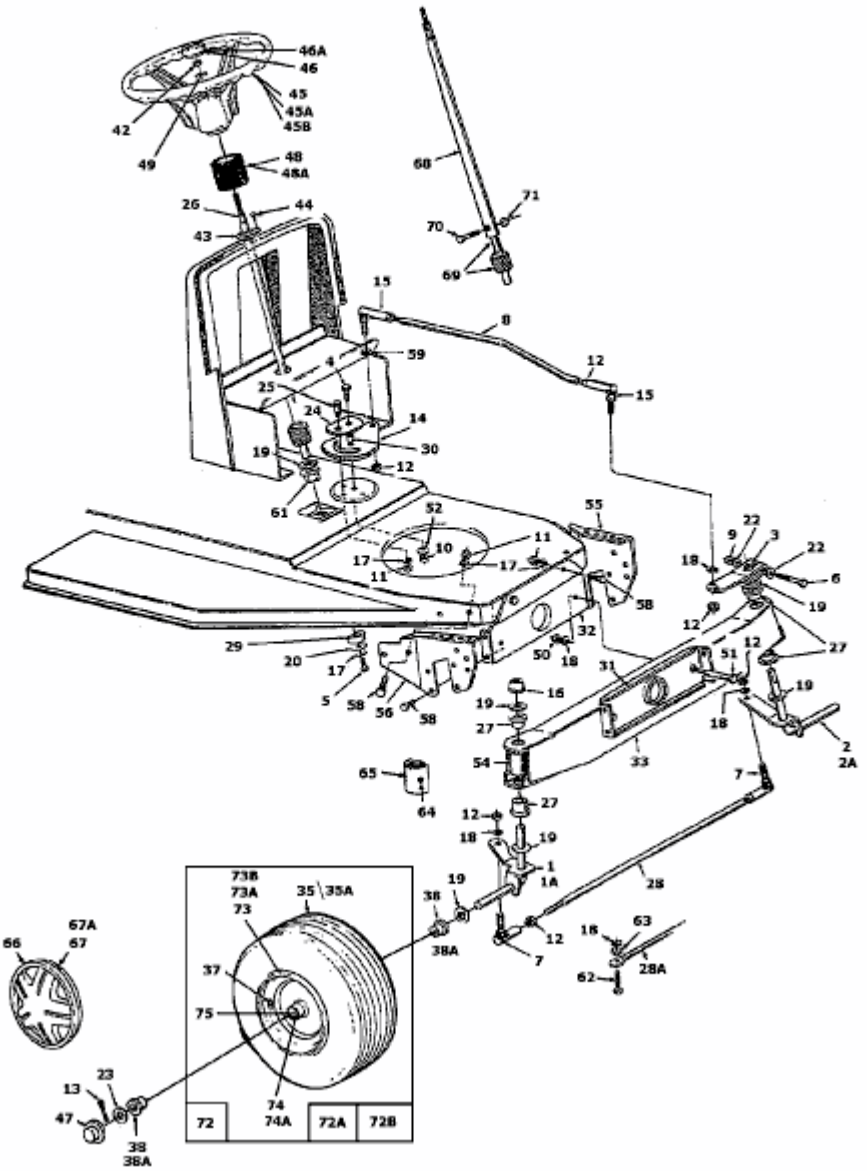135B451D626 (1995) > VORDERACHSE