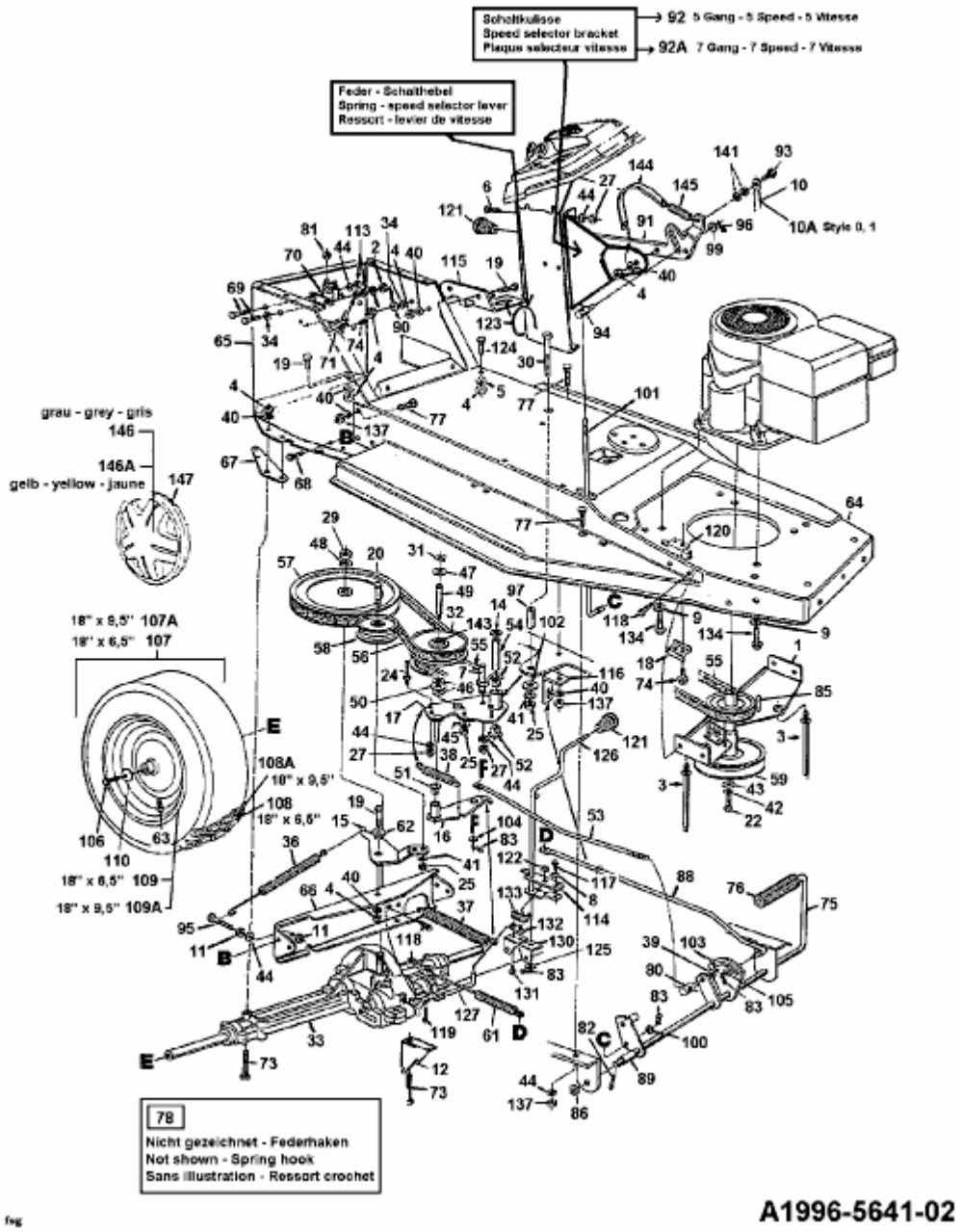135B451D626 (1995) > FAHRANTRIEB, MOTORKEILRIEMENSCHEIBE, PEDAL, RÄDER HINTEN