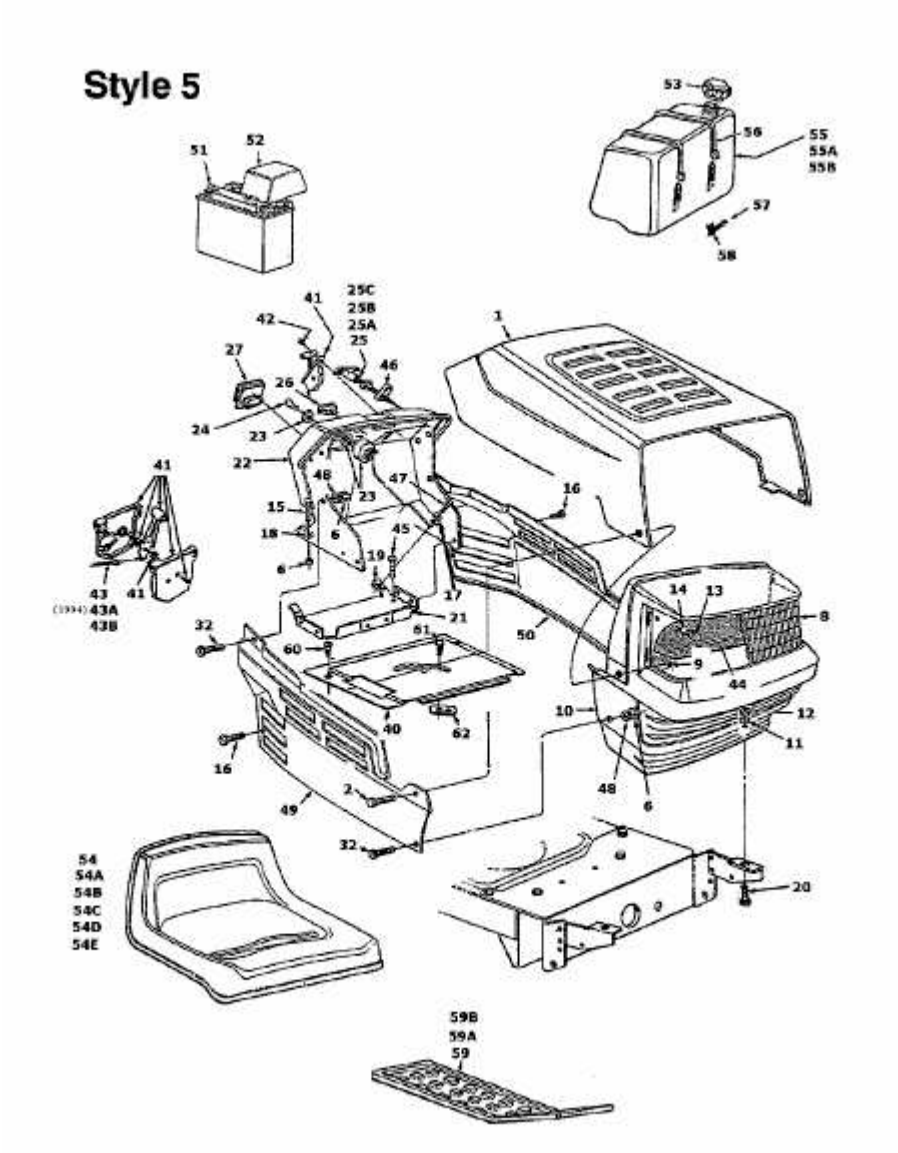125/102 > 134K765N678 (1994) > ARMATURENBRETT, MOTORHAUBE, SITZWANNE