125/102 > 134K765N678 (1994) > MÄHWERKSAUSHEBUNG
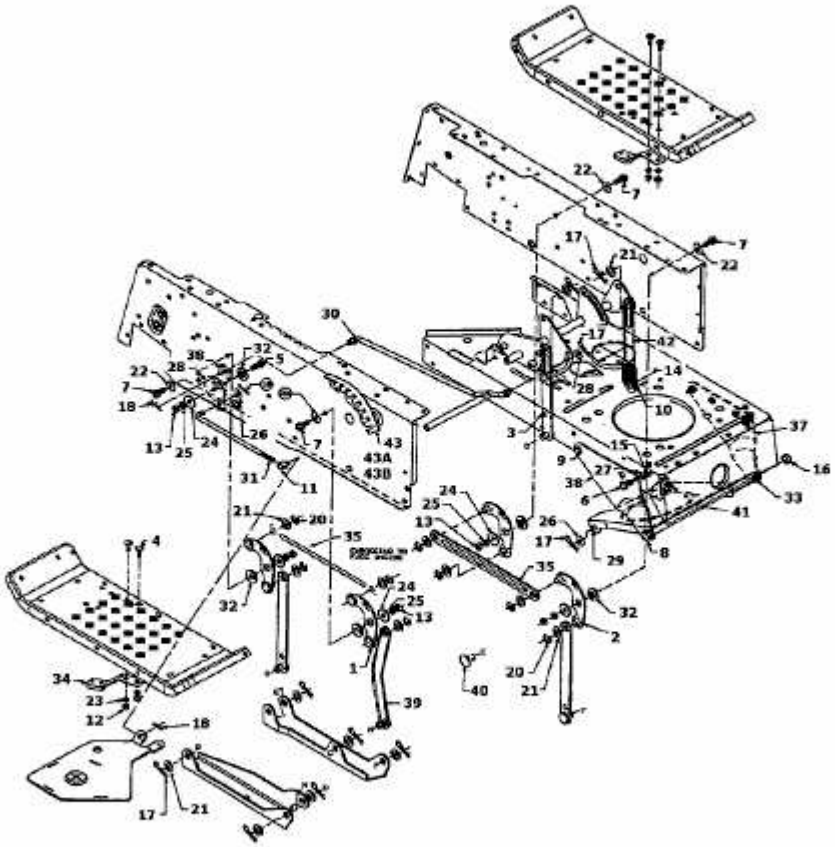
Models 760 thru 769