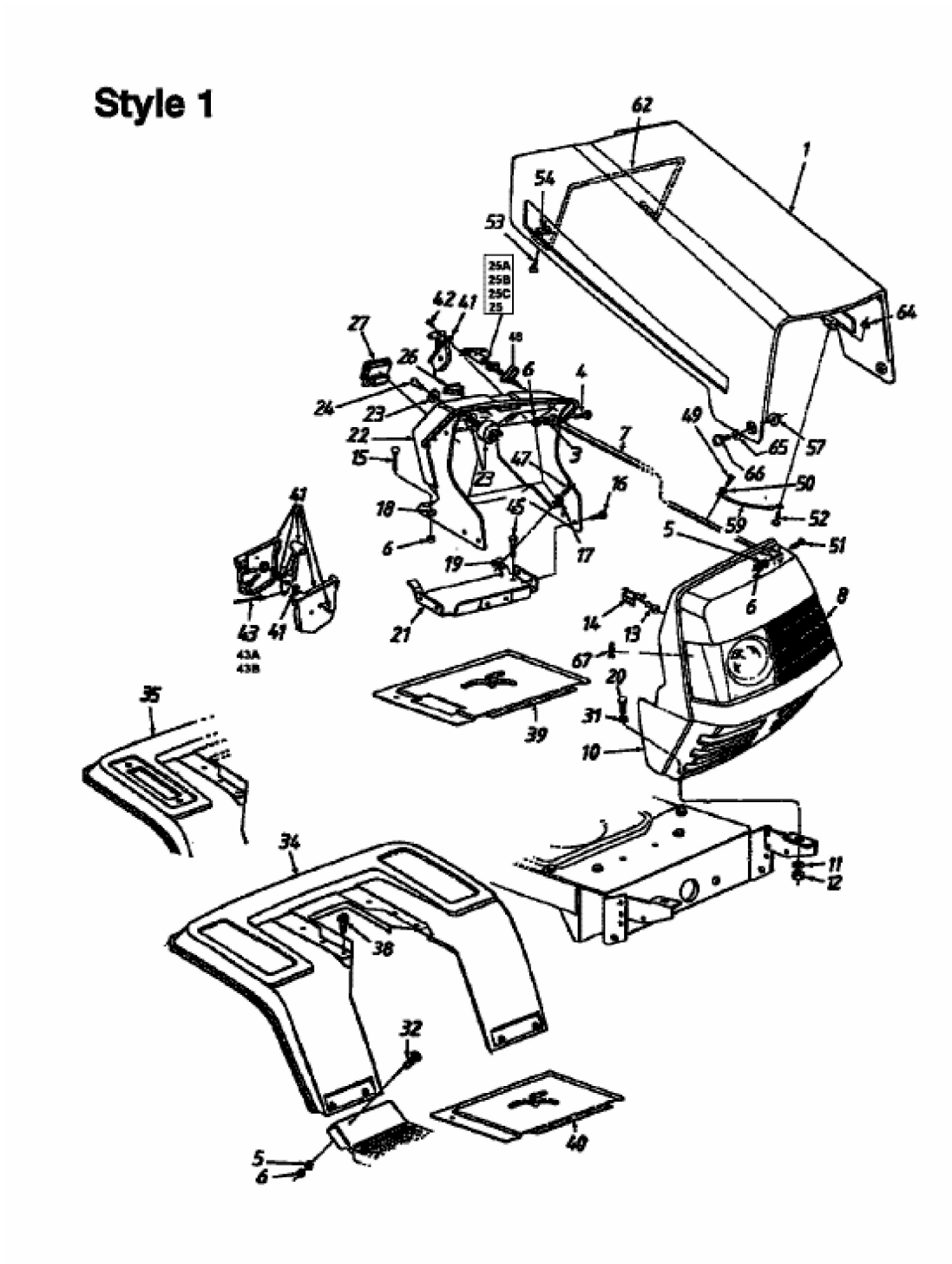
Style 1
62
1
54
53
25A
25B
25C
25
42
41
27
26
48
6
4
24
23
22
15
23
47
3
7
49
65
57
66
50
16
18
45
59
52
5
51
6
17
19
6
8
14
13
21
43
41
43A
43B
67
20
31
10
39
35
34
11
12
38
32
40
5
6