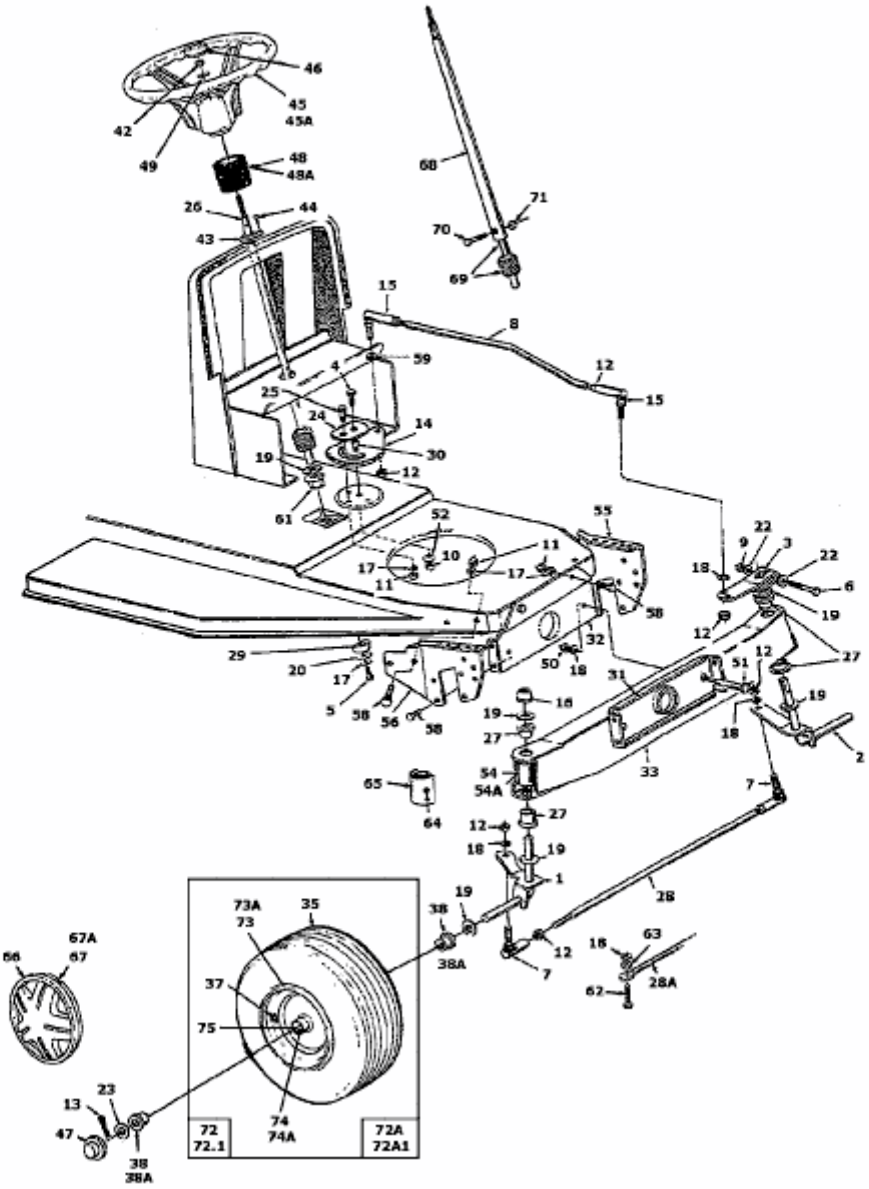12/91 > 134I451E657 (1994) > VORDERACHSE