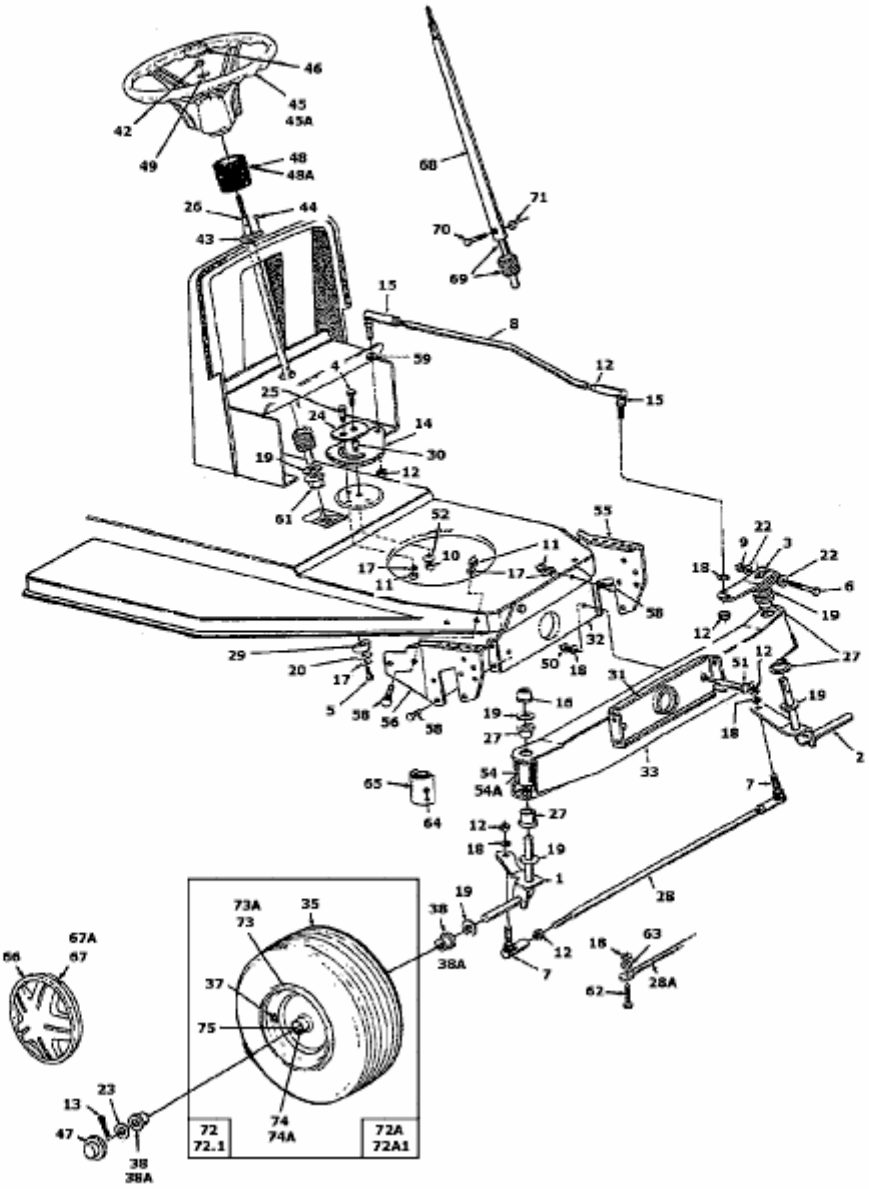112/910 > 134I451E602 (1994) > VORDERACHSE