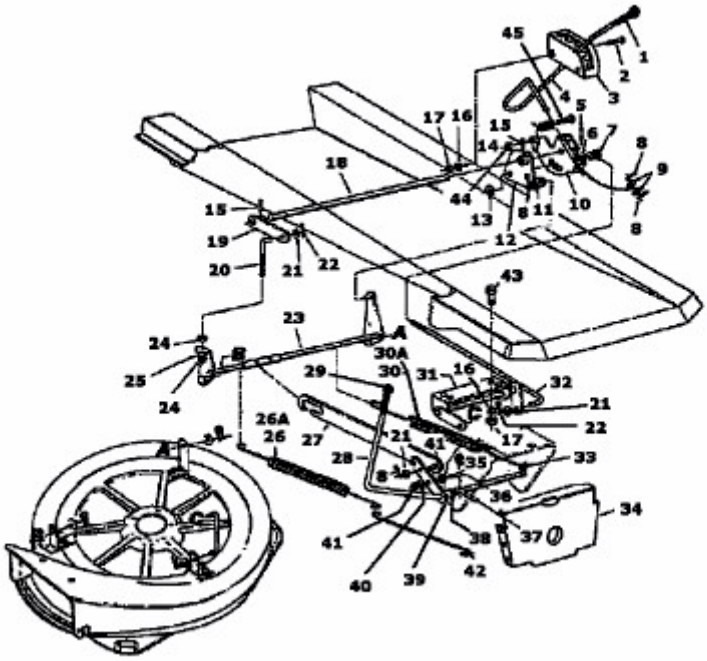134B560C626 (1994) > MÄHWERKSAUSHEBUNG