125/40 > 134-765N678 (1994) > MÄHWERKSAUSHEBUNG
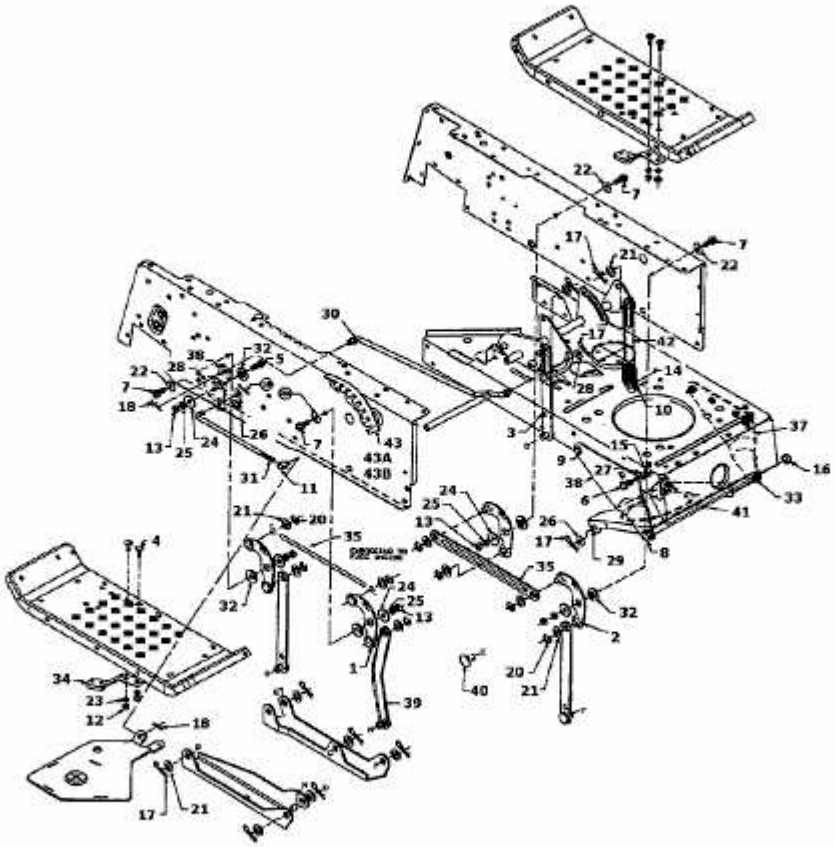
Models 760 thru 769