125/40 > 134-765N678 (1994) > VORDERACHSE
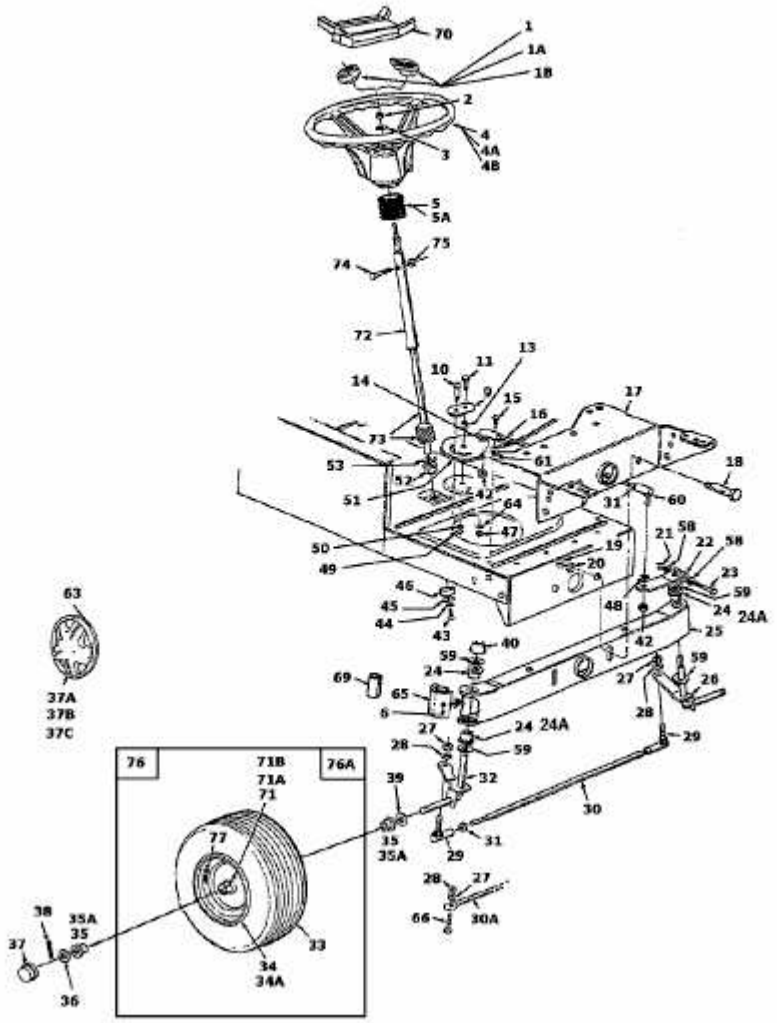
Models 760 thru 769