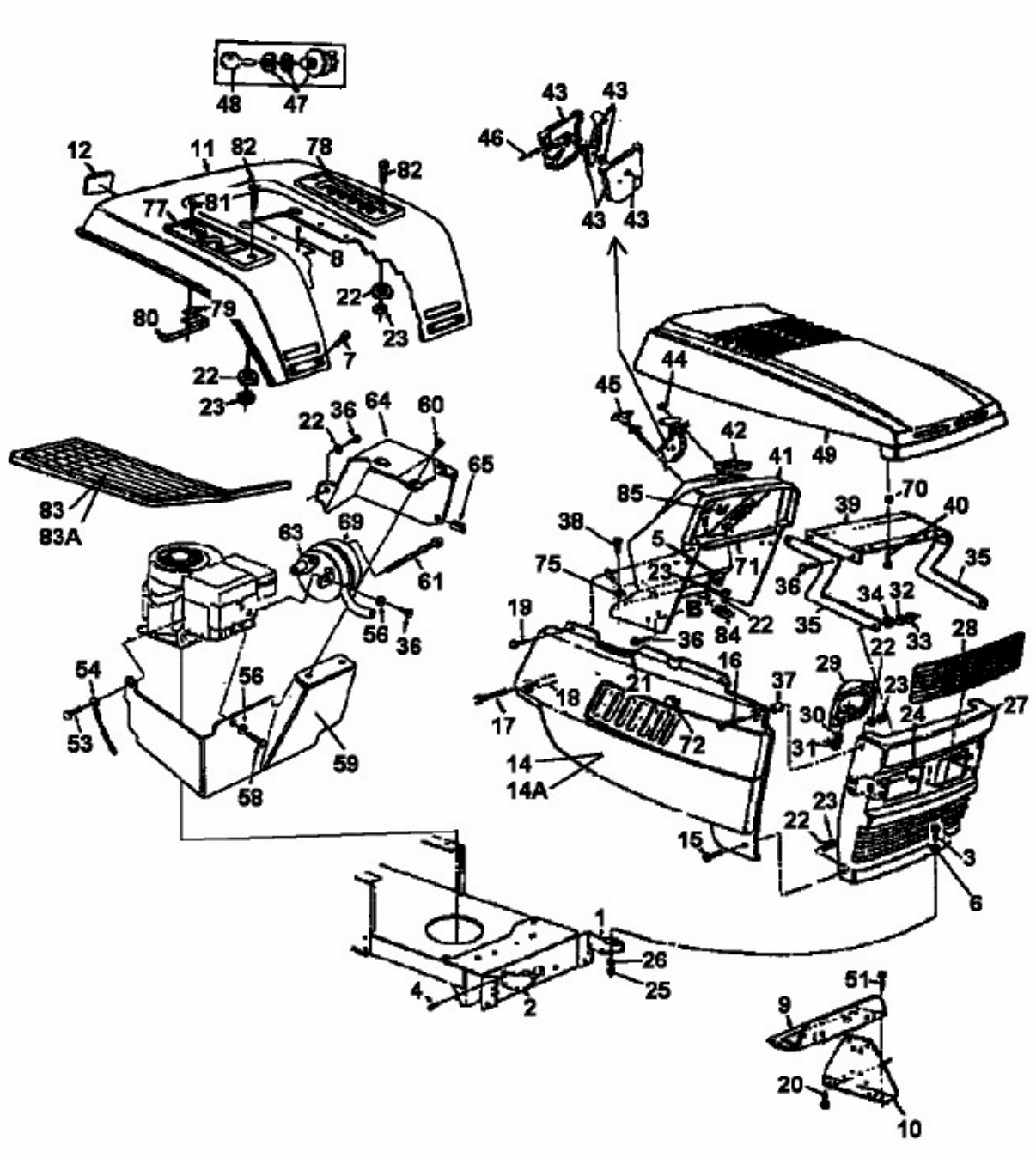114/107 N > 133S619G626 (1993) > ARMATURENBRETT, MOTORHAUBE, SITZWANNE