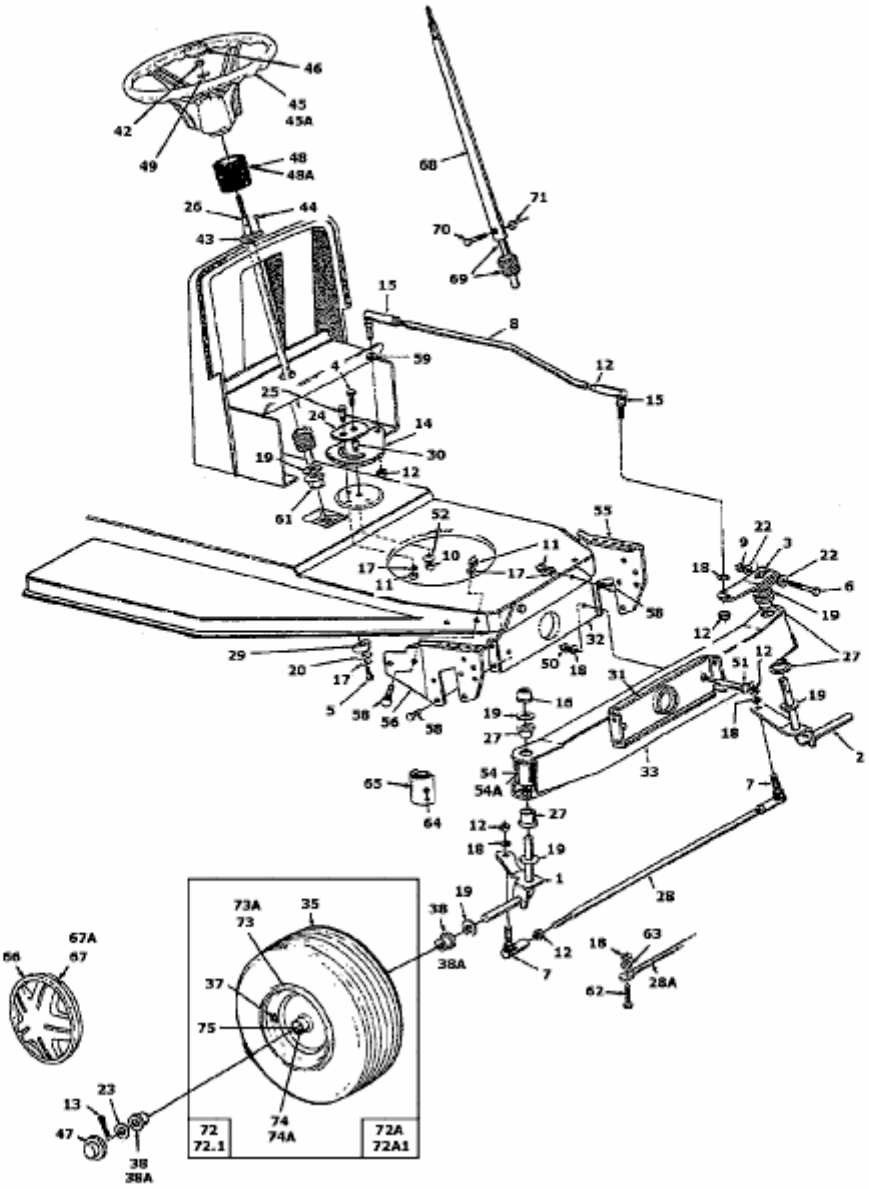12/91 > 133I471E668 (1993) > VORDERACHSE