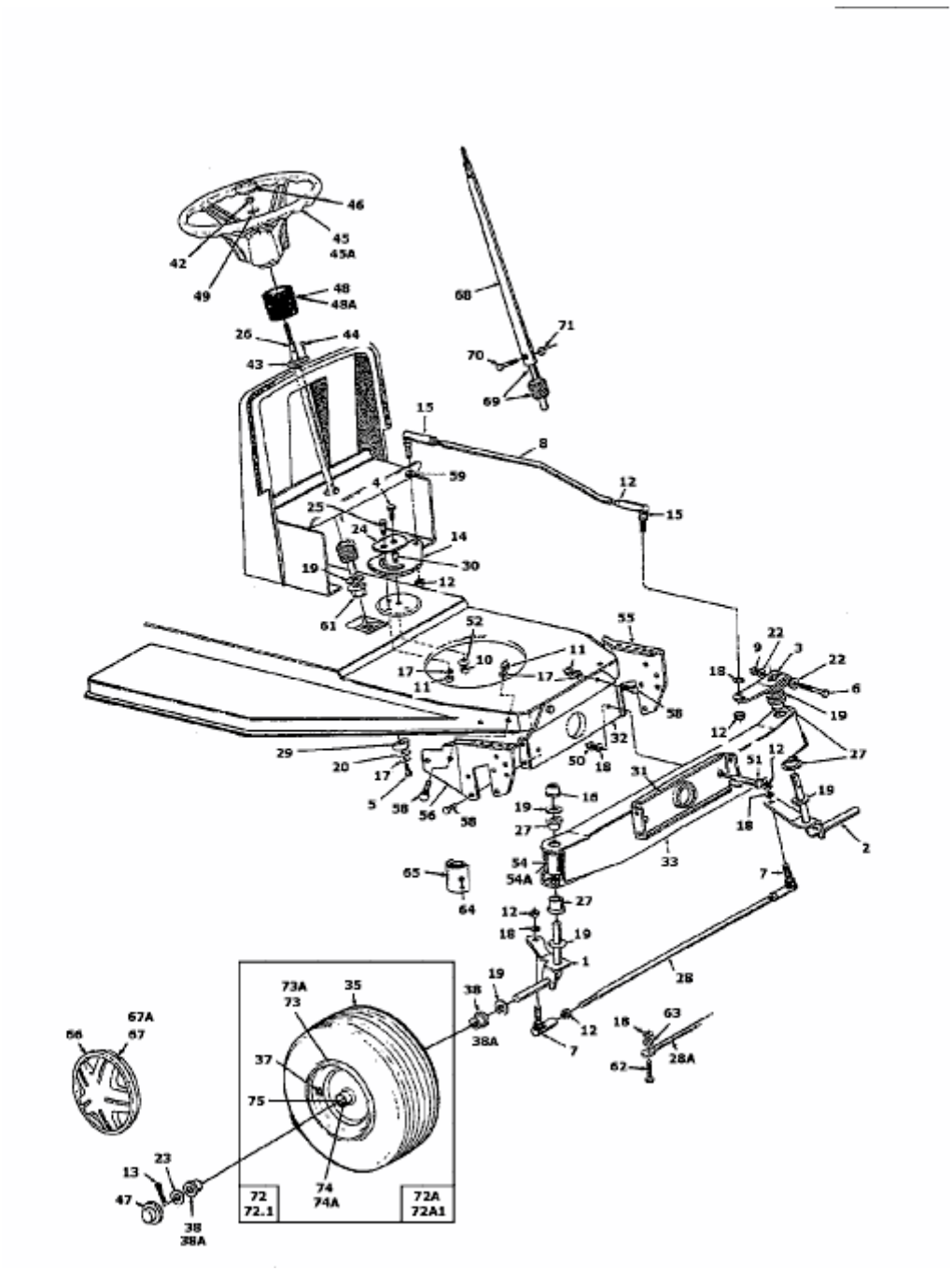12/91 > 133I470E657 (1993) > VORDERACHSE