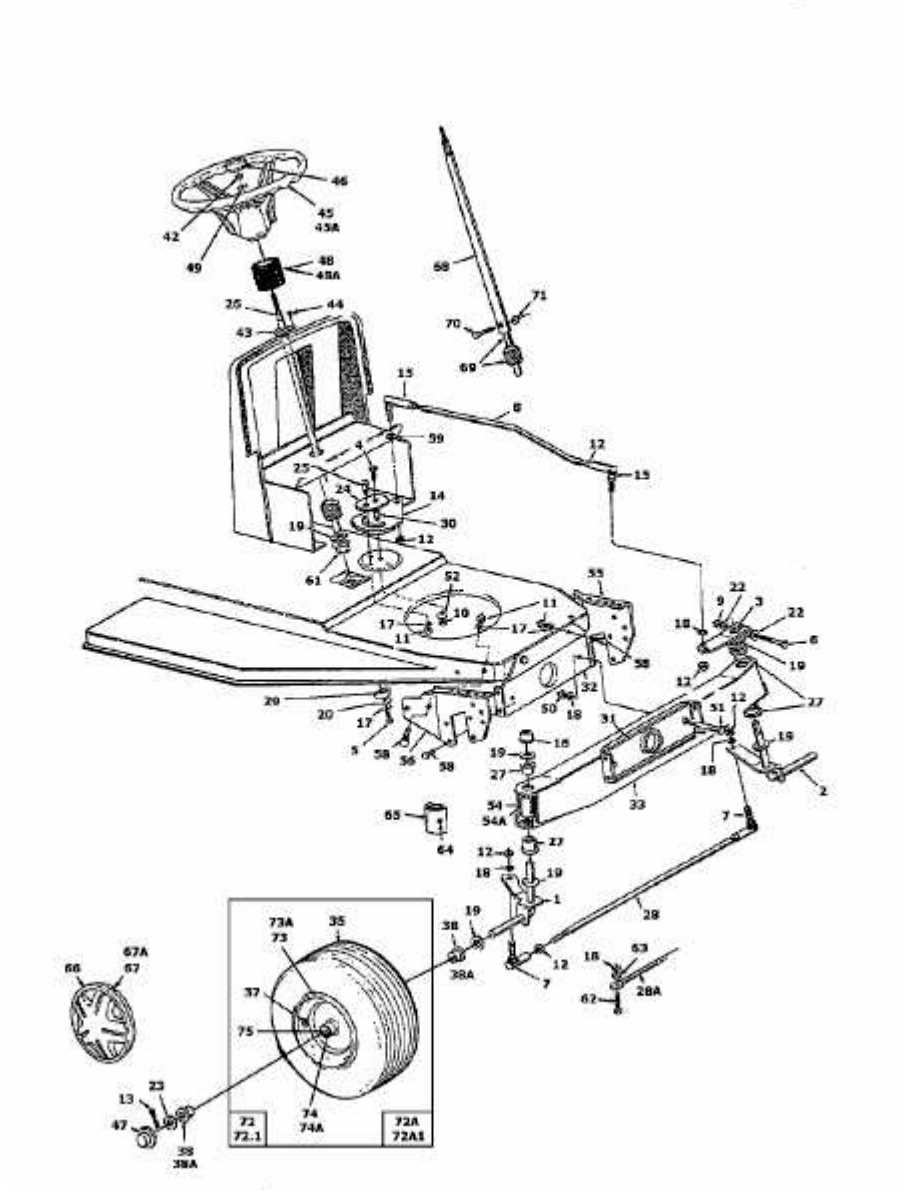12/91 > 133I470E653 (1993) > VORDERACHSE