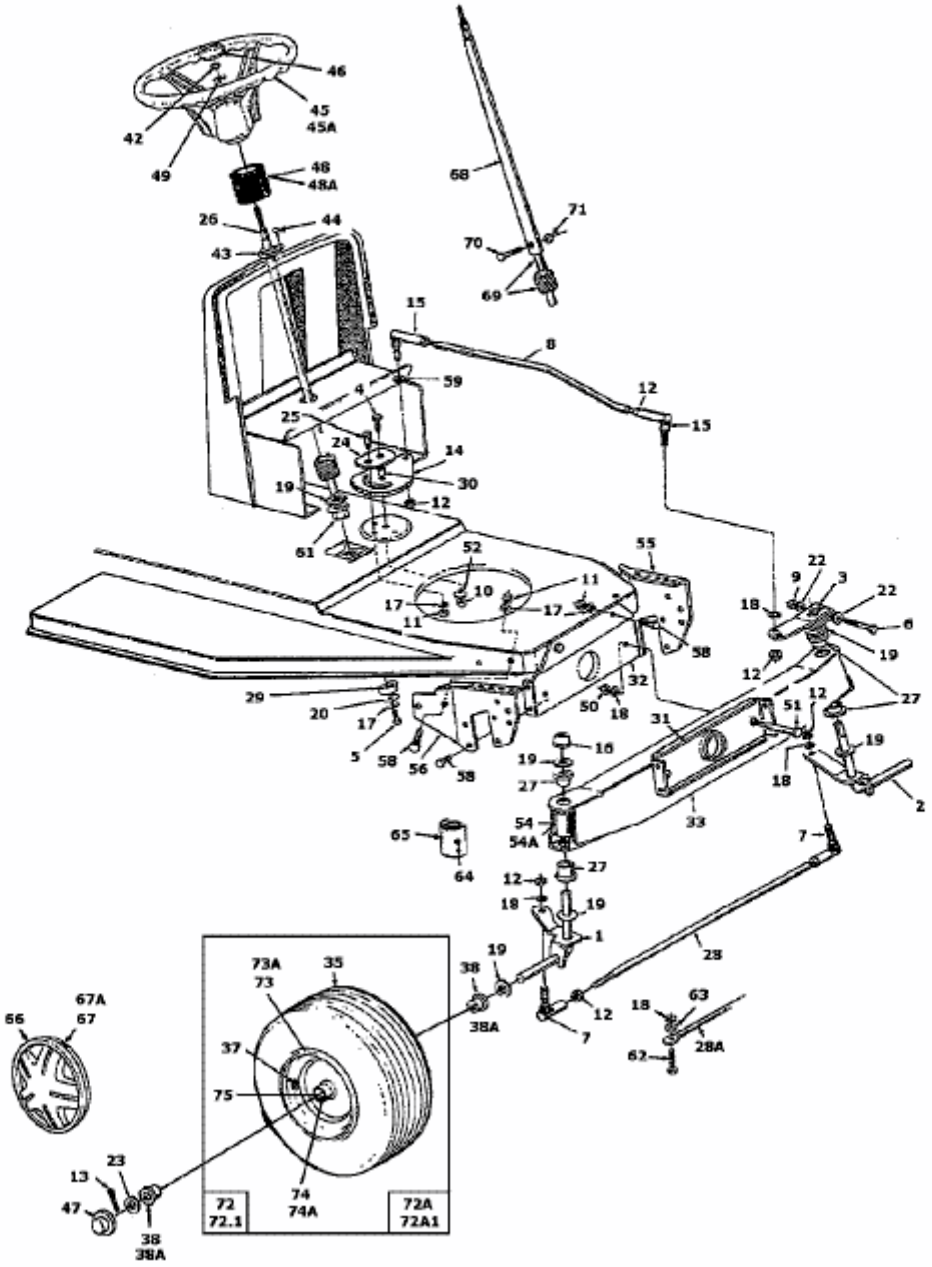11/91 > 133C471E600 (1993) > VORDERACHSE