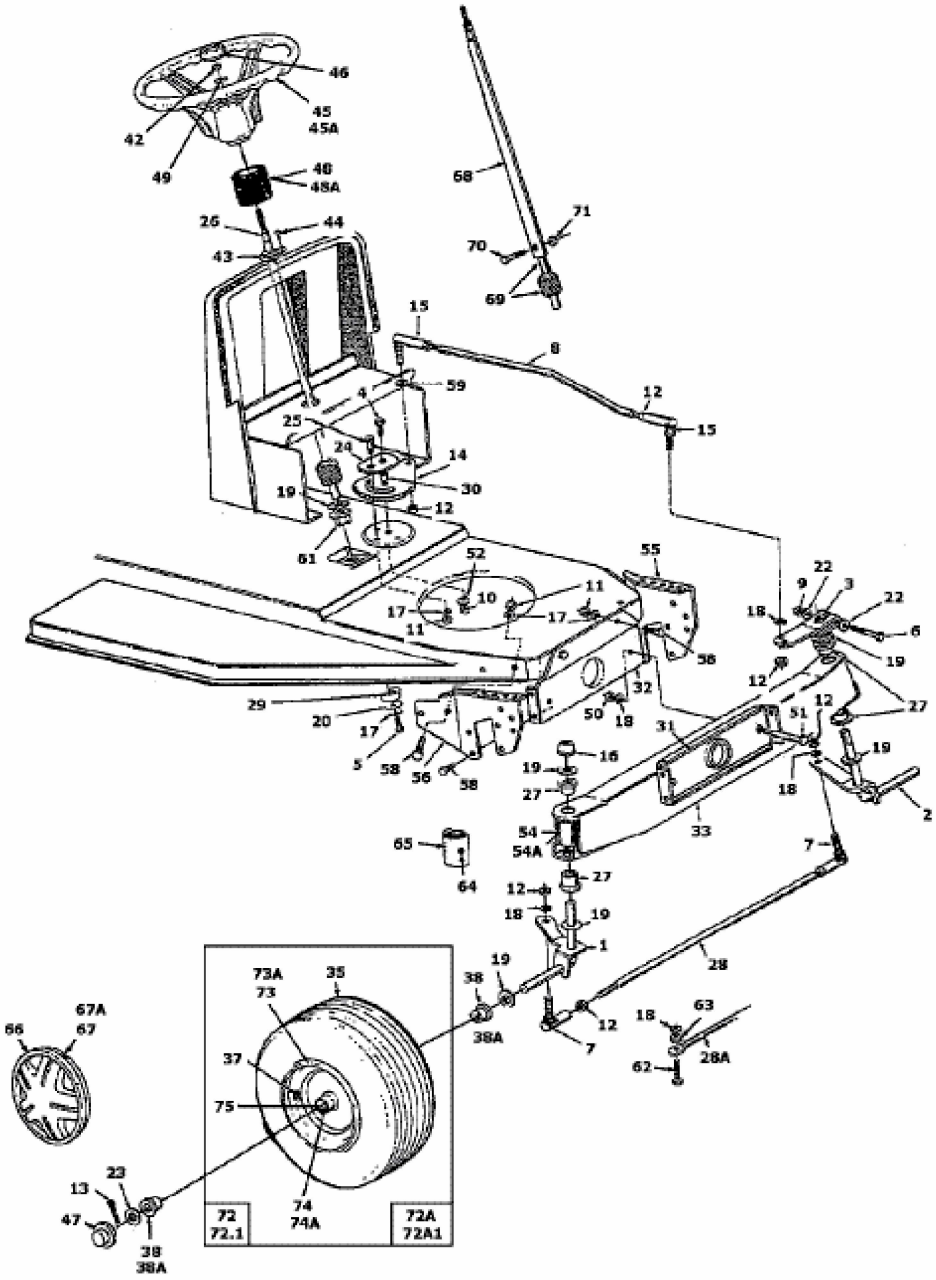
46
45
45A
42
49
48
48A
26
44
43
68
71
70
69
15
8
59
4
12
15
25
24
14
30
19
12
61
52
55
22
9
3
22
10
11
17
17
11
18
6
19
56
12
29
32
27
20
50
18
51
12
17
31
19
5
58
56
58
16
19
27
18
2
54
54A
33
65
7
64
27
12
18
19
1
19
28
38
73A
73
35
67A
66
67
38A
12
18
63
7
28A
62
37
75
23
13
74
74A
47
38
38A
72
72.1
72A
72A1