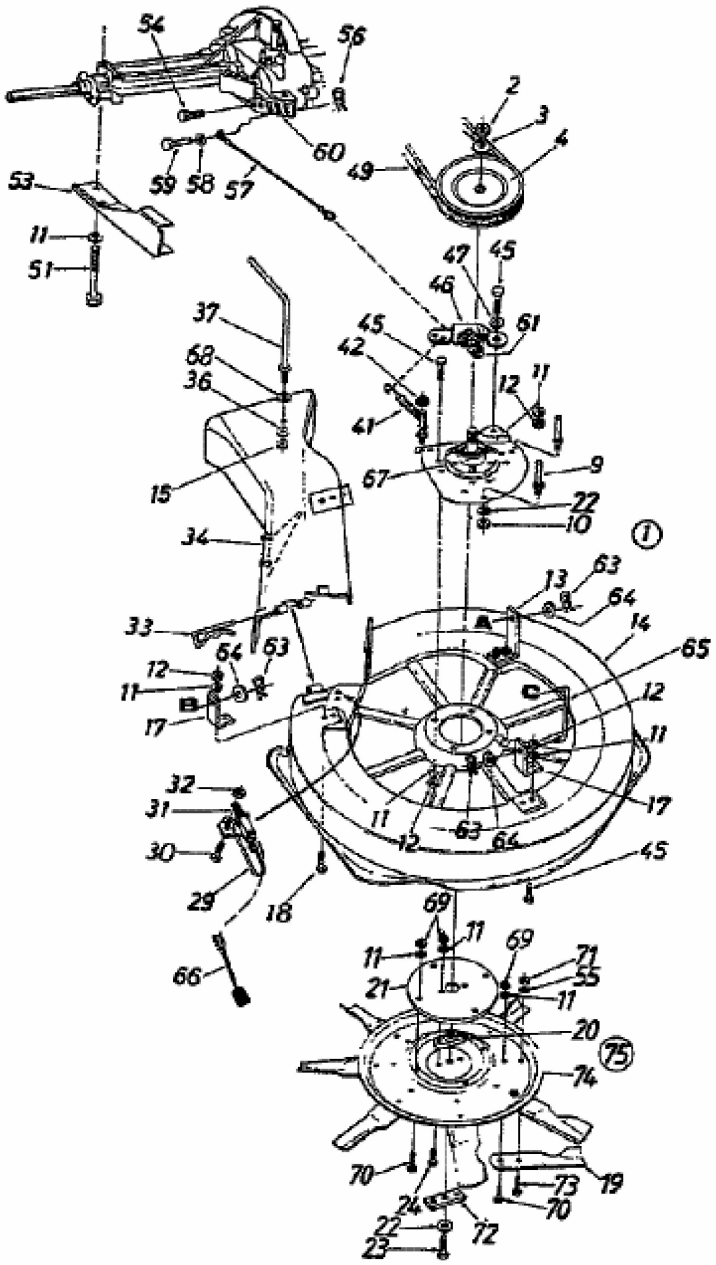
54
56
2
3
4
60
49
59
58
57
53
11
51
47
45
46
61
37
45
42
68
36
12
11
41
9
67
15
22
10
1
34
13
63
64
33
A
14
65
64
63
12
11
B
C
12
17
11
32
31
11
17
12
63
64
30
45
29
18
69
11
11
69
71
66
21
55
11
20
75
74
70
73
19
24
70
22
72
23