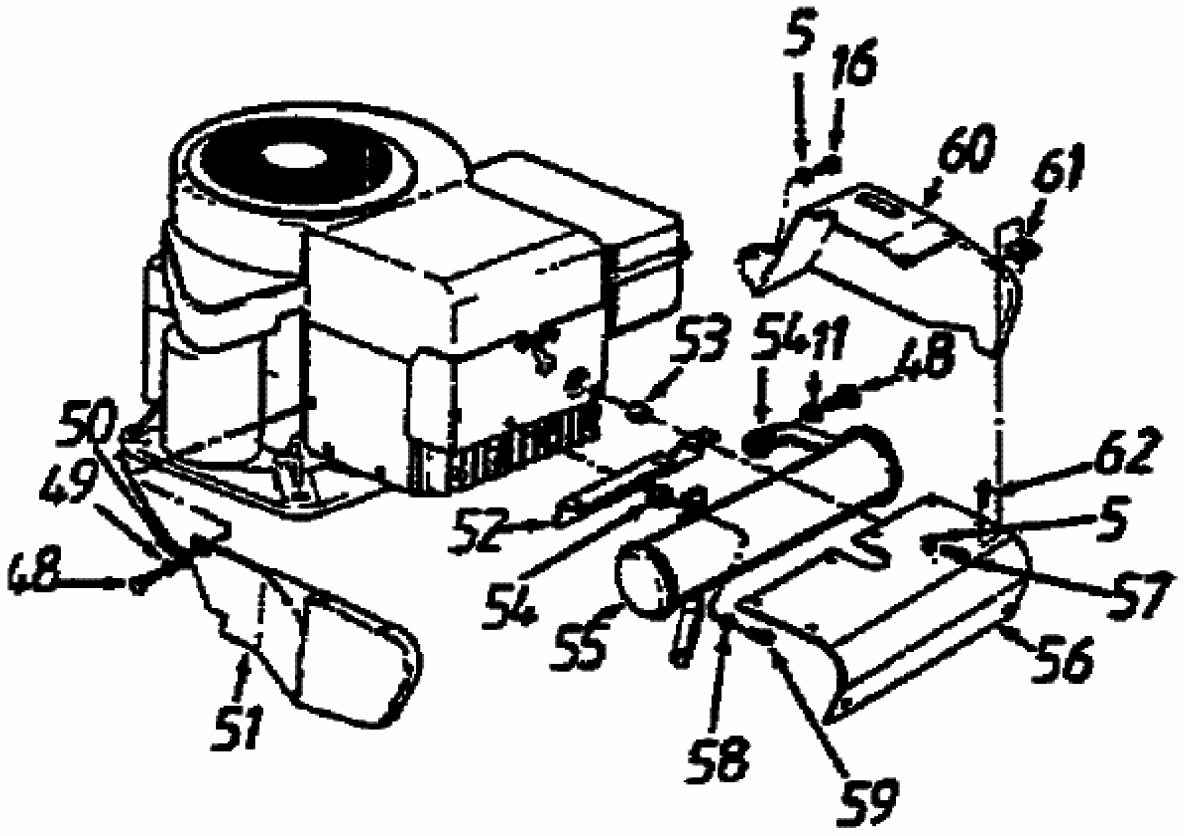
5
16
60
61
53
54
11
48
50
49
62
52
5
68
57
54
55
56
51
58
59