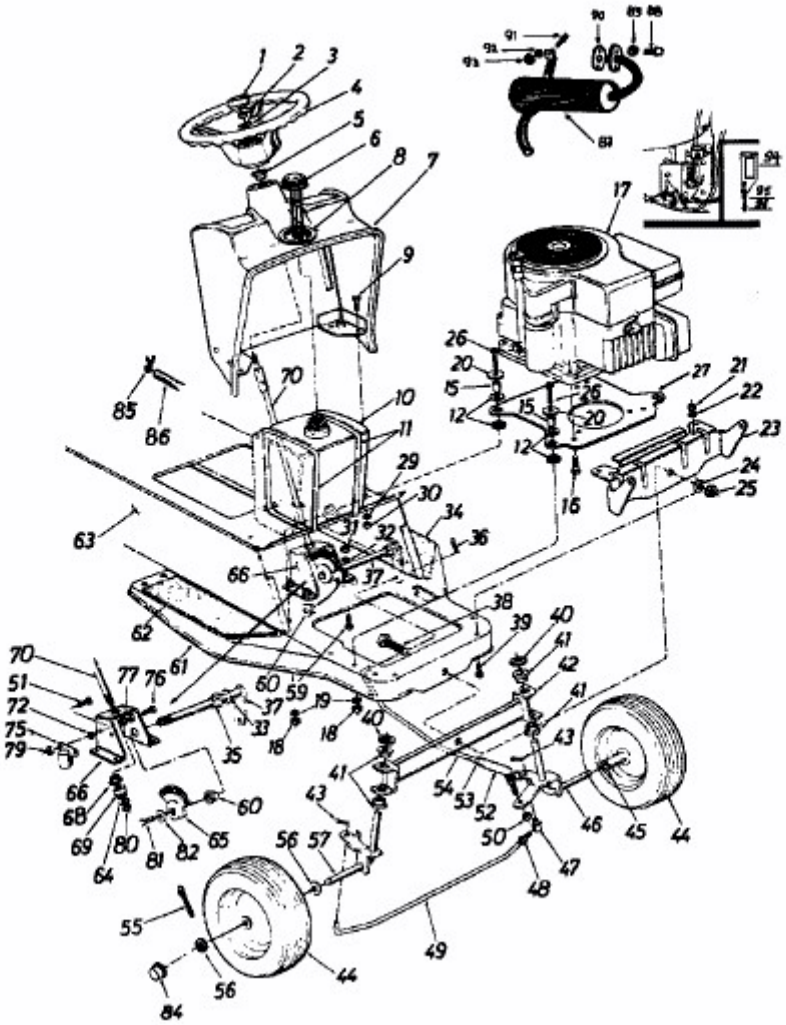132-5240 (1992) > VORDERACHSE