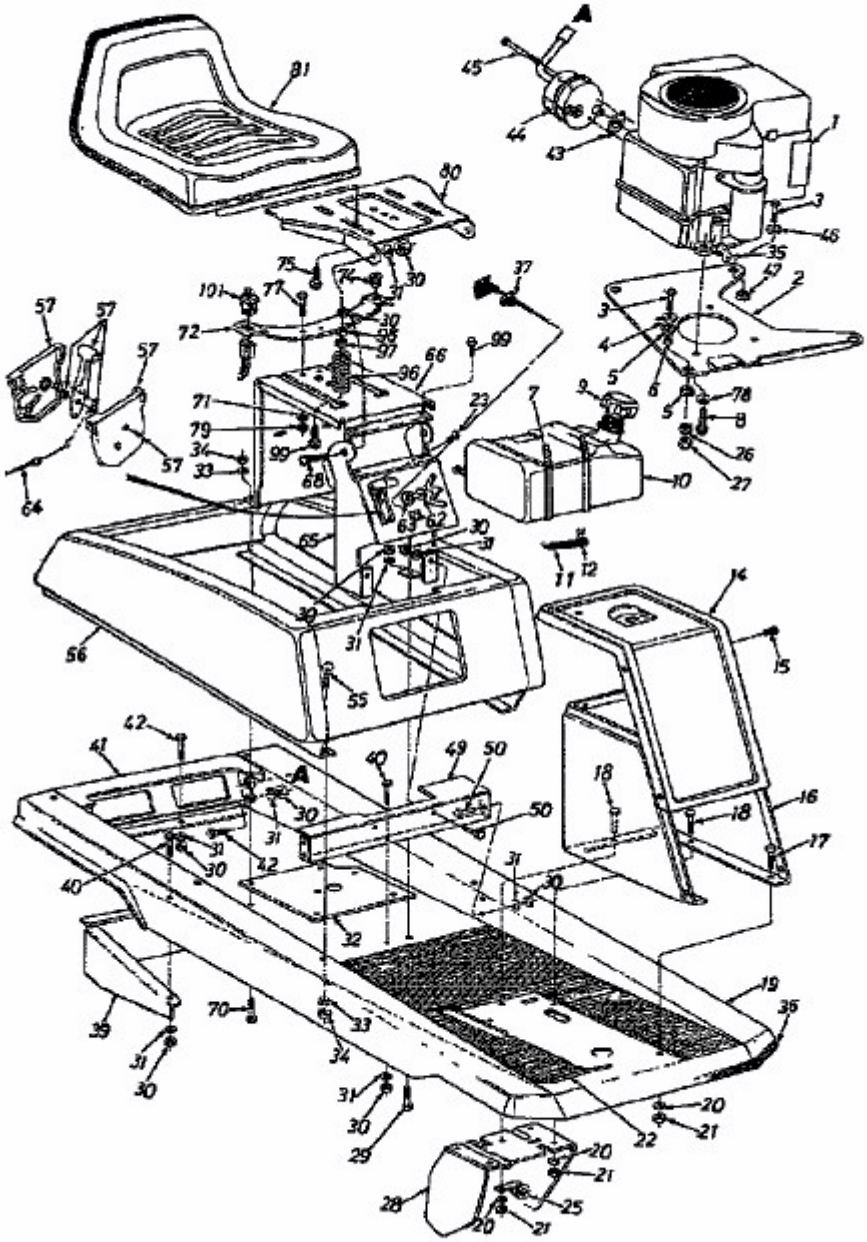R 10 > 132-521C646 (1992) > RAHMEN, SITZ, SITZWANNE