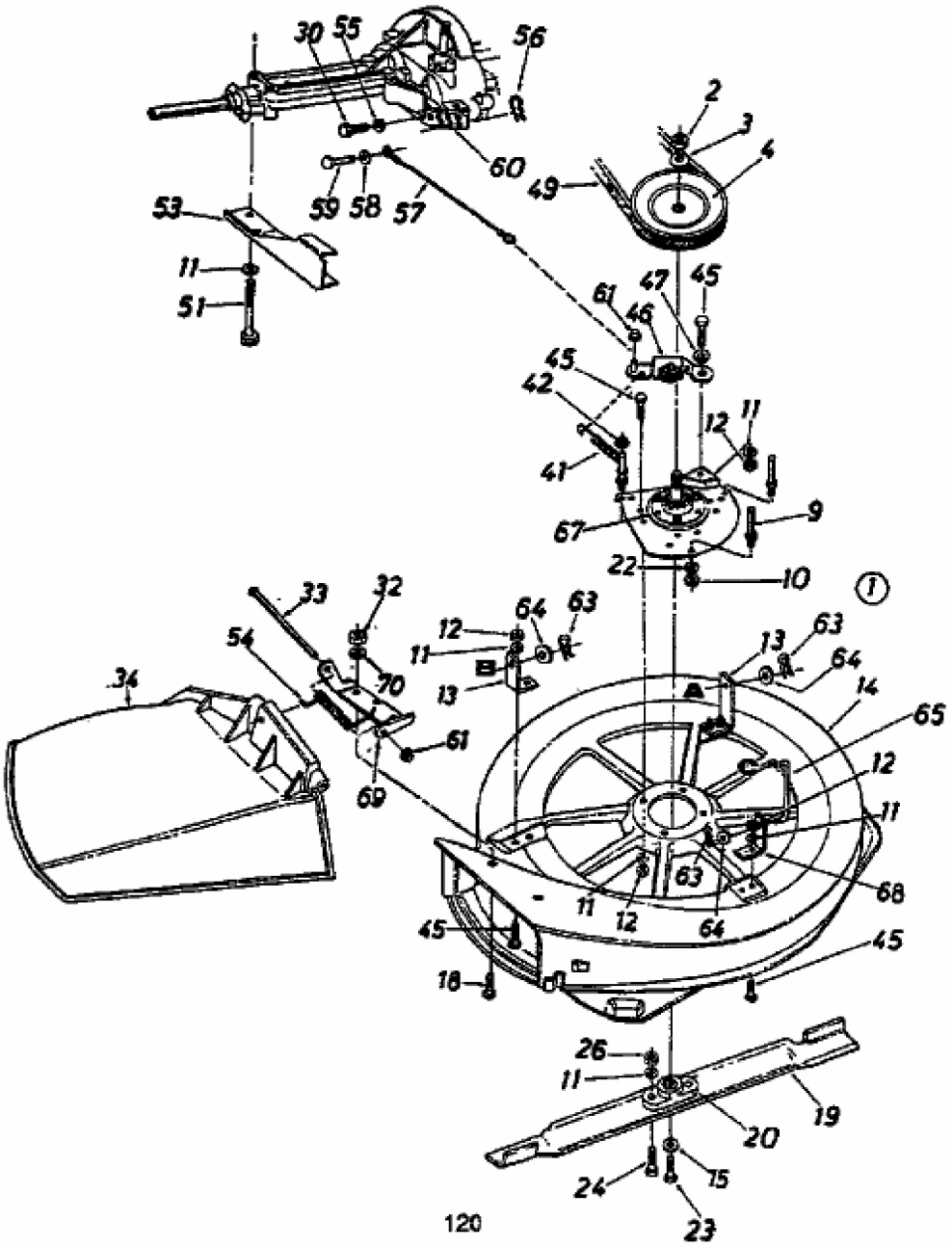
30
55
56
2
3
4
60
49
59
58
57
53
11
51
61
46
47
45
45
42
12
11
41
9
67
22
10
1
33
32
64
63
12
11
13
63
64
54
70
13
14
34
65
61
12
69
11
63
68
11
12
64
45
45
18
26
11
19
20
24
15
23
120