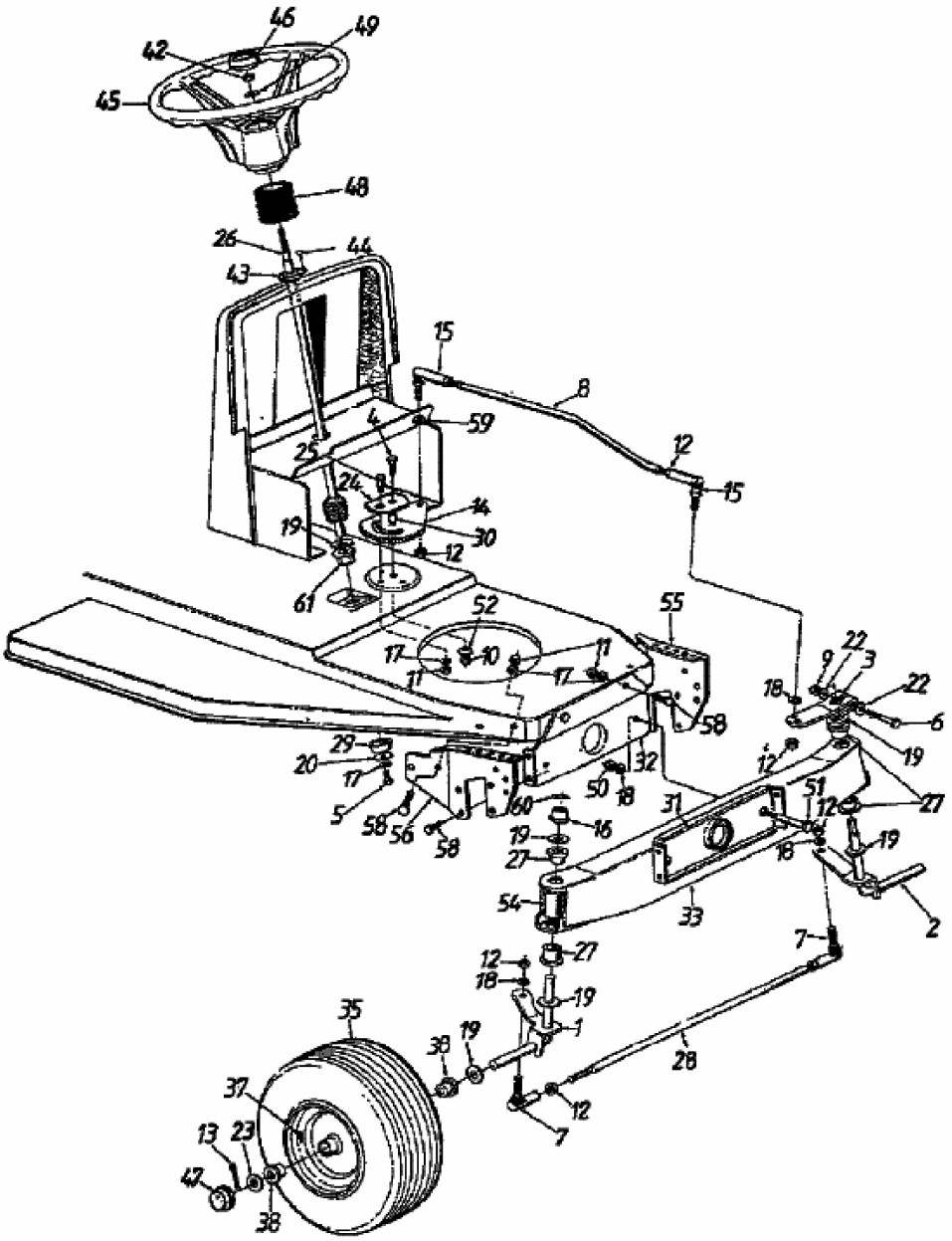GT 12 LR > 132-451E632 (1992) > VORDERACHSE