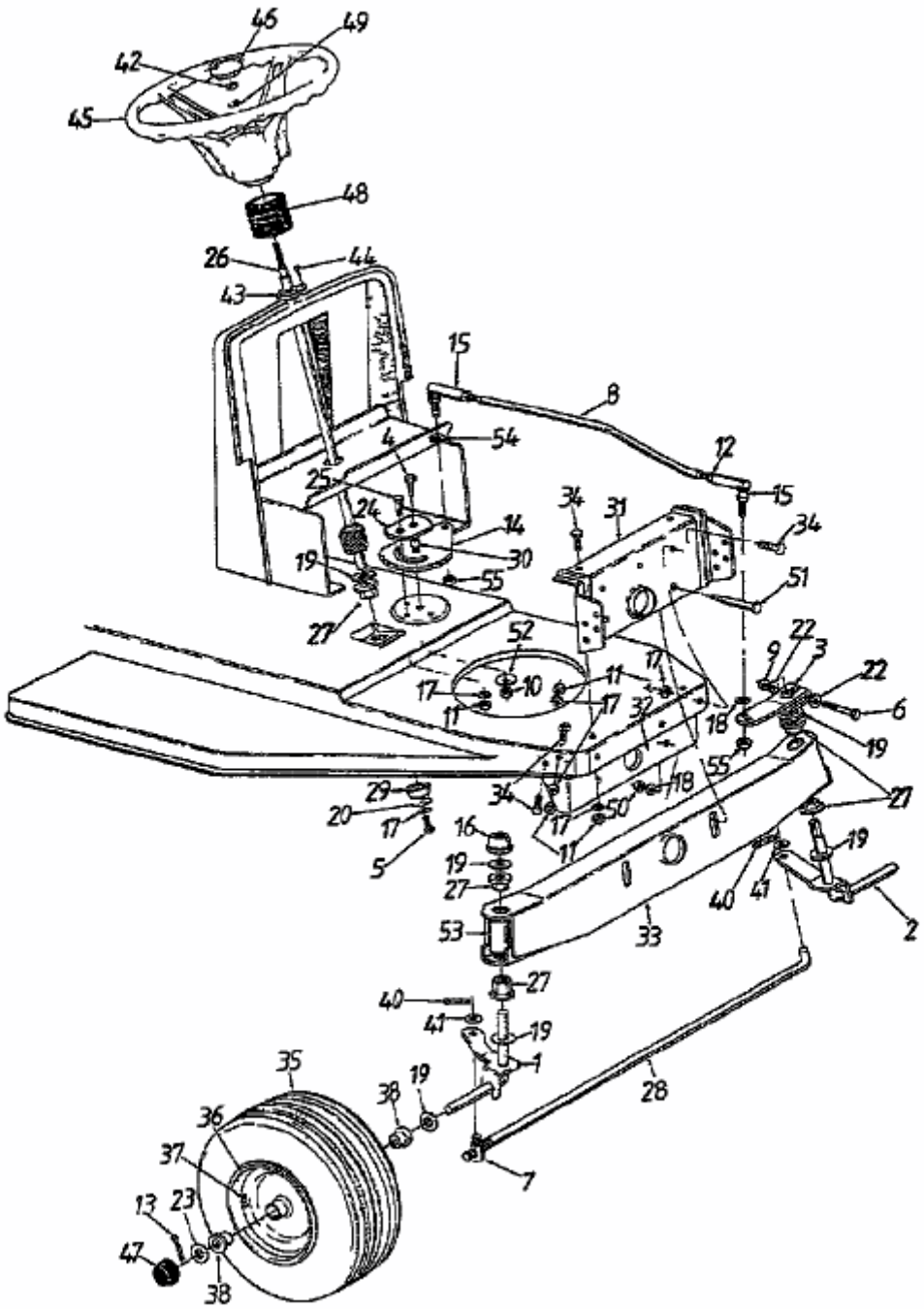11/81 > 132-332D (1992) > VORDERACHSE